ZAKŁAD USŁUG TECHNICZNYCH "ZEN"
TORUŃ

ul.Bartnicza7, 87-100 Toruń, tel. 607096176

PROJEKT BUDOWLANO-WYKONAWCZY

Kod CPV nr 45231300-8 Roboty budowlane w zakresie budowy wodociągów i rurociągów do odprowadzania ścieków

INWESTOR: **Gmina Inowrocław**
ul. Królowej Jadwigi 43, 88-100 Inowrocław

OBIEKT: **Budowa sieci i przyłączy kanalizacji sanitarnej w miejscowości Miechowice gm Inowrocław ,oraz obejmująca teren m. Inowrocławia od miejsca włączenia w istn. kolektor Dn 1000 w ulicy Przybyszewskiego poprzez ul. ul. Nową, projektowaną /dz.dz. 28/31; 28/32 ; 28/15/ i Szymborską.**

Działki wg zakresu obręb Miechowice

Kategoria obiektu budowlanego - XXVI

BRANŻA: **Wod-kan**

FUNKCJA	IMIĘ I NAZWISKO	PODPIS
Projektował	Zenon Barski upr. nr: UAN-KZ- 7210/385/87	
Opracował	inż. Rafał Detmer	
Sprawdził	inż. Zbigniew Lewandowski upr. nr: WRR-I-7131 -14/02	

Toruń, 15.12.2015

SPIS TREŚCI

1. CZĘŚĆ OGÓLNA 4

1.1. Część informacyjna 4

1.2. Podstawa opracowania 4

1.3. Dane lokalizacyjne 4

1.4. Przedmiot i zakres opracowania 4

1.5. Obszar oddziaływania inwestycji 5

1.6. Warunki gruntowo wodne 5

2. CZĘŚĆ SZCZEGÓŁOWA 5

2.1. Charakterystyka przyjętych rozwiązań 5

2.1.1 Przyłącza kanalizacyjne grawitacyjne 5

2.1.2 Przyłącza kanalizacyjne ciśnieniowe 6

2.1.3 Zbiorcze kolektory grawitacyjne 7

2.1.4 Zbiorcze kolektory ciśnieniowe 7

2.1.5 Pompownie ścieków 7

3. ROBOTY ZIEMNE 10

4. ODWODNIENIE WYKOPÓW 12

5. OCENA ODDZIAŁYWANIA NA ŚRODOWISKO 12

6. PRÓBY, ODBIORY I WARUNKI BHP 13

7. UWAGI KOŃCOWE 14

8. ZESTAWIENIE DŁUGOŚCI RUROCIĄGÓW 14

9. DANE TECHNICZNE OBIEKTU BUDOWLANEGO CHARAKTERYZUJĄCE WPŁYW OBIEKTU BUDOWLANEGO NA ŚRODOWISKO I JEGO WYKORZYSTYWANIE ORAZ NA ZDROWIE LUDZI I OBIEKTY SĄSIEDNIE 14

10. DANE INFORMUJĄCE, CZY DZIAŁKA LUB TEREN, NA KTÓRYM JEST PROJEKTOWANY OBIEKT BUDOWLANY, SĄ WPISANE DO REJESTRU ZABYTKÓW ORAZ CZY PODLEGAJĄ OCHRONIE NA PODSTAWIE USTALEŃ MIEJSCOWEGO PLANU ZAGOSPODAROWANIA PRZESTRZENNEGO; 15

11. DANE OKREŚLAJĄCE WPŁYW EKSPLOATACJI GÓRNICZEJ NA DZIAŁKĘ LUB TEREN ZAMIERZENIA BUDOWLANEGO, ZNAJDUJĄCEGO SIĘ W GRANICACH TERENU GÓRNICZEGO; 15

12. BILANS ŚCIEKÓW 16

INFORMACJA O BIOZ 17

CZĘŚĆ RYSUNKOWA

1-6	Mapa sytuacyjno wysokościowa 1:500
7	Profile kanalizacji – odcinek 39-S13
8	Profile kanalizacji – odcinek S11-SR1
9	Profile kanalizacji – odcinek SR1-P1
10	Profile kanalizacji – odcinek P1-S19
12	Profile kanalizacji – odcinek S60-P2
11	Profile kanalizacji – odcinek S48-S63
13	Profile kanalizacji – odcinek P2-S66, S71-S71D
14	Profile kanalizacji – odcinek S24-S36
15	Wytyczne wykonania studni z czyszczakiem
16	Wytyczne wykonania pompowni P1
17	Wytyczne wykonania pompowni P2
18	Zagospodarowanie terenu pompowni P1 i P2
19	Wytyczne wykonania pompowni przydomowej

Opis Techniczny

1. Część ogólna

1.1. Część informacyjna

- Zamawiający : Gmina Inowrocław
  ul. Królowej Jadwigi 43, 88-100 Inowrocław
- Obiekt : Budowa sieci i przyłączy kanalizacji sanitarnej
  w miejscowości Miechowice gm Inowrocław
- Rodzaj opracowania: Projekt budowlany.
- Jednostka autorska : Zakład Usług Technicznych "ZEN" Toruń
  ul.Bartnicza7, 87-100 Toruń

1.2. Podstawa opracowania

- Umowa z Zamawiającym,
- Wizja lokalna w terenie,
- Uzgodnienia z Właścicielami istniejącej infrastruktury podziemnej,
- Uzgodnienia z Właścicielami posesji,
- Mapa sytuacyjno wysokościowa,
- Warunki Techniczne odbioru ścieków komunalnych z miejscowości Miechowice wydane przez PWiK Sp z o.. w Inowrocławiu znak TR/9181/554/2014 z dnia 13 .XI.2014 roku

1.3. Dane lokalizacyjne

Teren objęty opracowaniem zlokalizowany w miejscowości Miechowice koło Inowrocławia oraz obejmujący teren miasta Inowrocławia od m. włączenia w istniejący kolektor Dn1000 w ulicy Przybyszewskiego poprzez ul. Nową, projektowaną i Szymborską i dalej do Miechowic.

W przedmiotowym terenie znajdują się budynki jednorodzinne usytuowane w zabudowie luźnej i rozproszonej, oraz budynki projektowane ujęte w bilansie odbioru ścieków sanitarnych na terenie Gminy jak i miasta Inowrocław. Efektem takiego rozwiązania jest spisane porozumienie o współpracy w zakresie gospodarki wodno –ściekowej zawarte w Inowrocławiu w dniu 29.XII.2011 roku pomiędzy Prezydentem m. Inowrocławia a Wójtem Gminy Inowrocław. Teren jest zróżnicowany.

1.4. Przedmiot i zakres opracowania

Przedmiot opracowania stanowi projekt budowlany:

- Sieć kanalizacji sanitarnej tłocznej
- Sieć kanalizacji sanitarnej grawitacyjnej wraz z przyłączami

Zakres opracowania obejmuje :

- sieć kanalizacyjną tłoczną,
- sieć kanalizacyjna grawitacyjną,
- przepompownie ścieków sanitarnych,
- wytyczne branżowe.

1.5. Obszar oddziaływania inwestycji

Obszar oddziaływania inwestycji mieści się w całości na działkach na których został zaprojektowany.

1.6. Warunki gruntowo wodne

Uwzględniając charakterystykę konstrukcji, zgodnie z Rozporządzeniem Ministra Transportu, Budownictwa i Gospodarki Morskiej z dnia 25 kwietnia 2012r. w sprawie ustalania geotechnicznych warunków posadawiania obiektów budowlanych. (Dz. U. z dnia 27 kwietnia 2012r., poz.463) kategorię zagrożenia bezpieczeństwa budowy kanalizacji sanitarnej wynikającej ze stopnia skomplikowania konstrukcji, jej posadowienia, oddziaływań oraz warunków geotechnicznych określono jako I w prostych warunkach gruntowych.

UWAGA: W przypadku stwierdzenia innych warunków gruntowo wodnych niż opisane powyżej należy skontaktować się z projektantem.

2. Część szczegółowa

Planowana inwestycja, obejmuje budowę sieci kanalizacji sanitarnej grawitacyjnej oraz tłocznej z przyłączami, wraz z przepompowniami ścieków oraz infrastrukturą towarzyszącą. Planowane przedsięwzięcia będzie stanowić inwestycję lokalną. Usytuowana będzie w miejscowości Miechowice gmina Inowrocław. Włączenie w/w kanalizacji sanitarnej do istniejącej kanalizacji grawitacyjnej na terenie m. Inowrocław jak w/w.

Planowana inwestycja zaliczana jest do liniowych, przebiegać będzie przez drogi i tereny gminne i powiatowe oraz grunty prywatne, oraz teren miasta Inowrocławia /ul.ul.Przybyszewskiego,Nowa,projektowana,Szymborska/.

Przewody kanalizacyjne nie będą zajmować na stałe powierzchni użytkowej nieruchomości dlatego nie przewiduje się zmiany dotychczasowego użytkowania terenu. Trasa kanalizacji będzie przebiegać w drogach oraz przez działki prywatne, omijając zieleń wysoką. Nie przewiduje się wycinki drzew oraz zniszczenia szaty roślinnej. Nastąpi wyłączenie powierzchni ok. 36m^2 z działki nr 36 i 18m^2 z działki 50/3 pod budowę przepompowni ścieków. P1 i P2. Na trasie projektowanej kanalizacji sanitarnej istnieją ciągi komunikacyjne o nawierzchni nieutwardzonej i utwardzonej. Uszkodzony drenaż w czasie wykonywania sieci należy doprowadzić do stanu pierwotnego – przez założenie nowych rur na ubitym podłożu.

Szczególną uwagę należy zwrócić na warunki uzgodnienia poszczególnych Gestorów uzbrojenia podziemnego.

2.1. Charakterystyka przyjętych rozwiązań

2.1.1 Przyłącza kanalizacyjne grawitacyjne

Przyłącza kanalizacyjne grawitacyjne – na które składają się odcinki rurociągów, odprowadzających ścieki sanitarne z terenu poszczególnych posesji do projektowanych kolektorów zbiorczych grawitacyjnych. W/w odcinki rurociągów należy doprowadzić na posesją i zakończyć studnią, którą wykonać należy jako studnię z PVC DN400 mm składającej się z kinety zbiorczej, rury

trzonowej oraz włazu żeliwnego okrągłego z pokrywą pełną o nośności 40 ton lub studni żelbetowej DN1000mm kompletnej..

Odcinek rurowy wykonać należy z rur kanalizacyjnych PVC 160x4,7, klasa sztywności SN-8 kPa, SDR 34, łączonych kielichowo na uszczelkę gumową. Istniejące zbiorniki bezodpływowe należy zlikwidować (odciąć, zasypać piaskiem). W przypadku gdy istniejąca instalacja kanalizacji sanitarnej w podłączanych budynkach nie posiada wentylacji wysokiej, należy rurę wentylacyjną PVC110 prowadzić po elewacji budynku ponad dach i zakończyć kominkiem wywiewnym.

2.1.2 Przyłącza kanalizacyjne ciśnieniowe

Na przyłącza kanalizacyjne tłoczne składają się odcinki rurociągów, odprowadzających ścieki sanitarne z terenu poszczególnych posesji do projektowanych kolektorów tłocznych za pośrednictwem przydomowych pompowni ścieków.

Kolektory ciśnieniowe wykonać należy z rur kanalizacyjnych PE cz. 50x3,0; Odcinek rurowy pomiędzy budynkiem a pompownią wykonać należy z rur kanalizacyjnych PVC 160x4,7 klasa sztywności SN-8 kPa, SDR 34, łączonych kielichowo na uszczelkę gumową.

Projektuje się wykonanie pompowni przydomowych jako urządzeń kompletnych. Pompownie przydomowe wyposażyć w pompę wysokociśnieniową z rozdrabniaczem, instalację hydrauliczną oraz własny układ sterowania. Zbiornik pompowni wykonać z tworzywa sztucznego lub betonu, o średnicy 800 mm i wysokości 2,4 m, daje to możliwość uzyskania koniecznej retencji przyjętej z uwagi na warunki eksploatacji. Kilkugodzinne przerwy w dostawie energii elektrycznej i brak całodobowego serwisu nie powodują utrudnień w korzystaniu z urządzeń sanitarnych. W pompowni projektuje się zastosowanie pompy wysokociśnieniowej śrubowej (ślimakowej) o podnoszeniu do 100 m słupa wody oraz mocy 1,1 kW i wydajności 40 l/min. Zastosowanie rozdrabniacza umożliwia transport ścieków rurociągami o małych przekrojach.

Pracą pompy kieruje układ sterowania - niezależny dla każdego UZT. Sygnały o poziomach ścieków przekazywane będą do szafki automatyki sterującej za pomocą wyłączników pływakowych.

Instalacja hydrauliczna w studzience składa się z trzech zaworów: odcinającego, zwrotnego i bezpieczeństwa. Ciśnieniowy zawór bezpieczeństwa spełnia wymóg ochrony sieci przed nadmiernymi ciśnieniami, które mogą zaistnieć w określonych okolicznościach i stworzyć zagrożenie rozerwania sieci ciśnieniowej. Zabezpieczenie takie jest niezbędne w każdym układzie współpracujących ze sobą pomp wysokociśnieniowych. Pompownie zasilać w energię elektryczną ze złącza domowego.

Istniejące zbiorniki bezodpływowe należy zlikwidować (odciąć, zasypać piaskiem). W przypadku gdy istniejąca instalacja kanalizacji sanitarnej w podłączanych budynkach nie posiada wentylacji wysokiej, należy rurę wentylacyjną PVC110 prowadzić po elewacji budynku ponad dach i zakończyć kominkiem wywiewnym.

2.1.3 Zbiorcze kolektory grawitacyjne

Zbiorcze kolektory grawitacyjne odprowadzać będą ścieki w sposób grawitacyjny do projektowanych pompowni ścieków, z których za pośrednictwem pomp zatapialnych zainstalowanych w komorze roboczej, ścieki odprowadzane będą rurociągiem przesyłowym do istniejącego systemu kanalizacyjnego i dalej do oczyszczalni ścieków. Uzbrojenie kolektorów zbiorczych kanalizacji sanitarnej stanowić będą studzienki rewizyjne, które wykonać należy jako studnie żelbetowe Dn1200mm kompletne z pokrywą żelbetową i włazem żeliwnym typu ciężkiego oraz stopniami złazowymi żeliwnymi. Włączenia do studni wykonywać za pomocą przejść szczelnych do rur PVC. Kolektory zbiorcze grawitacyjne wykonać należy z rur kanalizacyjnych PCV (klasa sztywności SN-8 kPa, SDR 34) o średnicy 200x5,9 mm, łączonych kielichowo na uszczelkę gumową oraz kamionki 48kN DN200 oraz DN300. W terenie nieumocnionym studnie należy obrukować w promieniu 0,75 m. W miejscu włączenia kolektora tłocznego do kanalizacji grawitacyjnej projektuje się wykonanie studni rozprężnej DN1200 mm. Studnie betonowe zabezpieczyć roztworem asfaltowym wg PN-81/06255. Włączenia do studni wykonywać za pomocą przejść szczelnych do rur PVC.

2.1.4 Zbiorcze kolektory ciśnieniowe

Kolektory zbiorcze ciśnieniowe, odprowadzać będą ścieki do projektowanej kanalizacji sanitarnej. Kolektory zbiorcze ciśnieniowe wykonać należy z rur kanalizacyjnych PE cz. 90x5; 63x3,8 oraz 50x3,0 łączonych przez zgrzewanie. Wylot z rurociągów ciśnieniowych zakończyć w studni rozprężnej. Przy zmianie kierunku trasy kanalizacji tłocznej stosować łuki. Na rurociągu ciśnieniowym w miejscu wskazanym w części graficznej opracowania zamontować w studni betonowej czyszczaki.

Studnie betonowe zabezpieczyć roztworem asfaltowym wg PN-81/06255. Włączenia do studni wykonywać za pomocą przejść szczelnych do rur PP i PVC.

2.1.5 Pompownie ścieków

POMPOWNIA P1

Teren pompowni ścieków oznaczonej jako P1 należy wygrodzić zgodnie z częścią rysunkową projektu siatką stalową w osłonie z tworzywa koloru zielonego, osadzoną na słupkach stalowych takiego samego koloru, po uprzednim wykonaniu podmurówki betonowej o wysokości 50 cm. Ponadto wygrodzony teren pompowni i zjazd z drogi należy wyłożyć kostką brukową na odpowiednim podłożu, właz zabezpieczyć barierką ochronną zabezpieczającą obsługę przed wpadnięciem do komory pompowni.

Pompownię PP1 stanowić będzie zbiornik o średnicy 1,2m. Pompownię wykonać jako nieprzejazdową.

Przyjmuje się pompownię ścieków sanitarnych o następującej charakterystyce:

a. zbiornik – komora czerpalna

   Przyjmuje się zbiornik wykonany jako szczelny z polimerobetonu o następującej charakterystyce:

- wysokość całkowita zbiornika - 4,63 m
- wysokość całkowita części roboczej - 1,04 m

- średnica zbiornika - 1200 mm

b. pompa

Przyjęto dwie pompy z niezatykającymi się wirnikami śrubowo-odśrodkowymi o wolnym przelocie 50mm:

- Wydajność: 4 l/s
- Wysokość podnoszenia: 12 m
- Medium: ścieki surowe
- Temperatura: max. 40°C
- Silnik el.: Pn = 1,5 kW
- Zapotrzebowanie na moc: 1,1 kW
- Sprawność: 45 %
- Prąd znam.: 3,9 A
- Obroty: 2932 obr/ min
- Rozruch: bezpośredni
- Rodzaj zabezp.: IP 68 (EN 60034)
- Zabezp. Term. Silnika: bimetal, typ „klixon"
- Klasa izolacji: F
- Króciec tłoczny: DN 65
- Króciec ssawny DN 65
- Masa: ok. 59,8 kg

Materiały:

- Obudowa: żeliwo szare GG 25
- Wirnik: żeliwo sferoidalne GGG 60
- Stożek ssawny: żeliwo szare GG 25
- O-ringi: nitryl
- Uszczeln. wału: podwójne uszczeln. pierścieniem ślizgowym po stronie produktowej SiC/SiC
- Stopa sprzęgająca DN 65/65 2 szt.
- Materiał: GG 20,
- Górny uchwyt do rur prowadnicy ze stali nierdzewnej,
- wkład denny zapobiegający gromadzeniu się złogów i osadów ściekowych umożliwiający samooczyszczanie się pompowni.

Pompy jak i zastosowaną armaturę należy poświadczyć atestami dopuszczającymi ich zastosowanie.

c. sterowanie

Przyjmuje się wyposażenie pompowni w automatyczny układ sterujący pracą pomp uwzględniający:
wyłącznik główny, wyłącznik przeciwporażeniowy różnicowoprądowy, przełącznik trybu sterowania :automatyczne-ręczne, czujnik kolejności i symetrii faz zasilających, liczniki czasu pracy pomp, przemienność pracy pomp + niejednoczesność rozruchu + niejednoczesność + niejednoczesność wyłączania, zabezpieczenie zwarciowe i przeciążeniowe, zabezpieczenie przed suchobiegiem, sygnał świetlny alarmowy, ogrzewanie z termoregulatorem, gniazdo 1-fazowe 230V hermetyczne.

d. wyposażenie pompowni zasilających

Pompownie należy wyposażyć w rurociągi ze stali k.o. z zaworami odcinającymi i zwrotnymi d-65 mm (wyposażenie standardowe), oraz kominki wywiewne PVC160 (2 szt. – wyciąg znad zwierciadła ścieków i górnej części pompowni).

Pompa w ustawieniu pionowym, wyposażona w sondę wilgotności w komorze olejowej, w wykonaniu wzmocnionym o podwyższonej odporności na ścieranie, przystosowana do współpracy z wkładem dennym zapobiegającym gromadzeniu się złogów i osadów ściekowych umożliwiającym samooczyszczanie się pompowni.

Dopuszcza się zastosowanie urządzeń innych producentów pompowni ścieków, pod warunkiem uzyskania akceptacji Użytkownika sieci kanalizacyjnej na terenie Gminy.

POMPOWNIA P2

Projektowana przepompownia ścieków, usytuowana będzie na działce nr 50/3 w miejscowości Miechowice ,wykonać ogrodzenie i uzbrojenie jak dla P1. Przyjmuje się pompownię ścieków sanitarnych o następującej charakterystyce:

e. zbiornik – komora czerpalna

Przyjmuje się zbiornik wykonany jako szczelny z polimerobetonu o następującej charakterystyce:

- wysokość całkowita zbiornika - 4,38 m
- wysokość całkowita części roboczej - 0,7 m
- średnica zbiornika - 1200 mm

f. pompa

Przyjęto dwie pompy z niezatykającymi się wirnikami śrubowo-odśrodkowymi o wolnym przelocie 50mm:

- Wydajność: 4 l/s
- Wysokość podnoszenia: 7,5 m
- Medium: odcieki surowe
- Temperatura: max. 40°C
- Silnik el.: Pn = 1,5 kW
- Zapotrzebowanie na moc: 0,7 kW
- Sprawność: 45 %
- Prąd znam.: 3,9 A
- Obroty: 2932 obr/ min
- Rozruch: bezpośredni
- Rodzaj zabezp.: IP 68 (EN 60034)
- Zabezp. Term. Silnika: bimetal, typ „klixon"
- Klasa izolacji: F
- Króciec tłoczny: DN 65
- Króciec ssawny DN 65
- Masa: 59,8 kg

Materiały:

- Obudowa: żeliwo szare GG 25
- Wirnik: żeliwo sferoidalne GGG 60
- Stożek ssawny: żeliwo szare GG 25

- O-ringi: nitryl
- Uszczeln. wału: podwójne uszczeln. pierścieniem ślizgowym po stronie produktowej SiC/SiC
- Stopa sprzęgająca DN 65/65 2 szt.
- Materiał: GG 20,
- Górny uchwyt do rur prowadnicy ze stali nierdzewnej,
- wkład denny zapobiegający gromadzeniu się złogów i osadów ściekowych umożliwiający samooczyszczanie się pompowni.

Pompy jak i zastosowaną armaturę należy poświadczyć atestami dopuszczającymi ich zastosowanie.

g. sterowanie

Przyjmuje się wyposażenie pompowni w automatyczny układ sterujący pracą pomp uwzględniający: wyłącznik główny, wyłącznik przeciwporażeniowy różnicowoprądowy, przełącznik trybu sterowania :automatyczne-ręczne, czujnik kolejności i symetrii faz zasilających, liczniki czasu pracy pomp, przemienność pracy pomp + niejednoczesność rozruchu + niejednoczesność wyłączania, zabezpieczenie zwarciowe i przeciążeniowe, zabezpieczenie przed suchobiegiem, sygnał świetlny alarmowy, ogrzewanie z termoregulatorem, gniazdo 1-fazowe 230V hermetyczne.

h. wyposażenie pompowni

Pompownie należy wyposażyć w rurociągi ze stali k.o. z zaworami odcinającymi i zwrotnymi d-50 mm (wyposażenie standardowe), oraz kominki wywiewne PVC160 (2 szt. – wyciąg znad zwierciadła ścieków i górnej części pompowni). Kominki zakończyć biofiltrami do usuwania zapachów emitowanych z króćców odpowietrzających.

Wszystkie przejścia rurociągów i przewodów przez komorę należy wykonać jako szczelnie. Dodatkowo komorę pompowni należy wykonać jako szczelną i wyposażyć w drabinę zejściową, oświetlenie, gniazdo hermetyczne na 230 V.

Wszystkie kominki w pompowniach oraz w studniach rozprężnych zakończyć biofiltrami do usuwania zapachów emitowanych z króćców odpowietrzających.

Pompa winna być wyposażona w wolny przelot kulowy wirnika. Pompa w ustawieniu pionowym, wyposażona w sondę wilgotności w komorze olejowej, w wykonaniu wzmocnionym o podwyższonej odporności na ścieranie, przystosowana do współpracy z wkładem dennym zapobiegającym gromadzeniu się złogów i osadów ściekowych umożliwiającym samooczyszczanie się pompowni.

3. Roboty ziemne

Dokumentowany teren wg normy PN-74/B-0320 położony jest w rejonie gdzie głębokość posadowienia przewodu ze względu na przemarzanie gruntu wynosi 1,0m, a zatem w myśl normy PN-78/9192-02 faktyczna głębokość ułożenia przewodów kanalizacyjnych winna wynosić 1,4-1,5 m ppt., licząc od spodu do terenu. Według normy PN-64/92450- roboty ziemne będą dokonywane w gruntach kat. II, III, IV.

Należy liczyć się z występowaniem wody gruntowej na głębokości ~1,8 ÷ 2,5 m ppt.. Trzeba również założyć, że po okresach intensywnych opadów i po roztopach wiosennych poziom wody gruntowej może ulec podwyższeniu. Wykopy wykonywać należy mechanicznie oraz ręcznie. Przyjmuje się w ok. 70 % realizacje robót ziemnych sposobem mechanicznym, natomiast w ok. 30% sposobem ręcznym. Przyjmuje się także ok. 100 % wykopów wykonywanych jako wąsko przestrzenne, z obustronnie umocnionymi ściankami za pomocą szalunków. W projekcie przyjmuje się powierzchniowe odwodnienie wykopów, a w przypadku występowania gruntów piaszczystych silnie nawodnionych należy się liczyć z możliwością odwodnienia za pomocą igłofiltrów.

Wszelkie roboty ziemne prowadzić należy ze szczególnym zachowaniem warunków bezpieczeństwa osób wykonujących prace montażowe rurociągów. Przyjmuje się, że prace wykonywane będą odcinkami wyznaczonymi przez lokalizacje poszczególnych studzienek. Wykopy należy wykonywać sposobem mechanicznym i ręcznym. Szerokość wykopu winna wynosić maksymalnie 1,00 m.

Ścianki wykopów wykonać należy jako pionowe z obustronnym ich deskowaniem. Urobek należy wywozić poza teren budowy. Przed ułożeniem rurociągów, dno wykopu należy wyrównać oraz wykonać 10 cm podsypkę piaskową.

Przed rozpoczęciem głębokich wykopów, warstwę ziemi o grubości 25 cm, należy za pomocą np. spycharki spryzmować po jednej ze stron wykopu, w odległości nie pozwalającej na jej zanieczyszczenie urobkiem jałowym, a po zasypaniu wykopu należy ułożyć ją na swoim miejscu.
Rurociągi układać na podsypce, obsypce i nadsypce z piasku drobnoziarnistego o łącznej grubości do 70 cm /vide przedmiary/ a następnie po zagęszczeniu mechanicznym i ułożeniu taśmy z przekładką metalową w przypadku rurociągów tłocznych, zasypywać warstwami co 20 cm , zagęszczając ubijakiem mechanicznym i polewając wodą o stopniu zagęszczenia 97 % wg Proctor, natomiast przy przejściach w drogach asfaltowych całkowita wymiana gruntu na piasek z pomiarem zagęszczenia przez uprawnionego rzezczoznawcę.

Z uwagi na możliwość wystąpienia uzbrojenia nie zinwentaryzowanego lub też z uwagi na możliwość innego przebiegu trasy istniejącego uzbrojenia od trasy naniesionej na mapie szczególnie istniejącej sieci wodociągowej, przed podjęciem decyzji o prowadzeniu prac ziemnych sposobem mechanicznym niezbędne jest wykonywanie otworów odkrywkowych. Powyższe pozwoli na określenie rzeczywistej lokalizacji i przebiegu danego przewodu. Przy wykonywaniu wykopów w miejscach dostępnych dla osób nie zatrudnionych przy robotach, teren wokół wykopów należy wygrodzić – rozwinąć taśmę ostrzegawczą w kolorze biało czerwonym i umieścić tablice informujące o zakazie wstępu na teren budowy oraz informację o prowadzeniu wykopów głębokich. Przewody i urządzenia spotykane w wykopie muszą być pozostawione w stanie pierwotnym, bez żadnych zmian nie uzgodnionych z użytkownikiem tych urządzeń.

Wszelkie roboty ziemne prowadzić należy ze szczególnym zachowaniem warunków bezpieczeństwa osób wykonujących prace montażowe rurociągi, oraz pod nadzorem osób uprawnionych.

Po wykonaniu robót, teren objęty pracami należy przywrócić do stanu pierwotnego.

4. Odwodnienie wykopów

Z uwagi na występujące na terenie objętym inwestycją warunki gruntowo-wodne, w celu odwodnienia wykopów w trakcie realizacji prac wykonawczych przyjmuje się zastosowanie metod mieszanych.
Dla wykopów pod budowę rurociągów, przyjmuje się zastosowanie odwodnienia powierzchniowego, polegającego na odprowadzaniu powierzchniowym wody w miarę pogłębiania wykopów, z zagłębień wykonywanych w dniu wykopu w odstępach 15 m.
Dodatkowo, w celu skutecznego odwodnienia wykopów, oraz wspomagania w.w. metody, przyjmuje się zastosowanie igłofiltrów wprowadzanych na głębokość 2,0 m poniżej projektowanego dna wykopu.
Rozstaw igłofiltrów winien wynosić po obu stronach wykopu, na przemianlegle, co ok.50 ÷ 80 cm.

Wody pochodzące z pompowania należy odprowadzić poza teren budowy tj. na powierzchnię terenu oddalonego od wykopów w odległości 6 m.

5. Ocena oddziaływania na środowisko

Budowa kanalizacji sanitarnej grawitacyjnej i tłocznej wraz z przepompowniami na terenie objętym planowaną inwestycją, z odprowadzeniem ścieków do odbiorczej kanalizacji sanitarnej przez zastosowanie technologii gwarantującej jej szczelność, zapewni ochronę powierzchni ziemi i wód podziemnych, a tym samym jej eksploatacja nie będzie negatywnie oddziaływać na środowisko. Przyczyni się do poprawy stanu środowiska (stanu czystości wód, powierzchni ziemi, i powietrza) i warunków higieniczno-sanitarnych mieszkańców.

Realizacja inwestycji, w bezpośredniej przyszłości pozwoli na zabezpieczenie właścicieli wszystkich działek przeznaczonych na cele budownictwa mieszkaniowego w odbiór ścieków oraz zapewni dostawę wody.

Realizacja inwestycji w ramach przedmiotowego przedsięwzięcia eliminuje konieczność budowy przez przyszłych właścicieli terenów budowlanych zbiorników magazynowych, bezodpływowych ścieków spływających z terenu poszczególnych posesji i tym samym pozwala na eliminacje zagrożenia skażenia środowiska, mogącego powstać w wyniku ich nieszczelności i niekontrolowanych wycieków ścieków ze zbiorników. Pozwala również na eliminację zagrożenia powstawanie tzw.: „dzikich wylewisk" ścieków z wozów asenizacyjnych mogących być efektem nierzetelności ich obsługi.
W oparciu o powyższe, przedmiotowe przedsięwzięcie przyczyni się do ochrony środowiska na obszarach objętych planem zagospodarowania przestrzennego, a przy przyjęciu teoretycznego założenia istnienia już zabudowy mieszkaniowej na tych terenach do jego poprawy. Pozwoli również na zwiększenie stopnia wykorzystania istniejącej oczyszczalni ścieków. Obsługa sieci kanalizacyjnej przez

wyspecjalizowaną jednostkę daje gwarancję ograniczenia do minimum wystąpienia jakichkolwiek zdarzeń mogących stanowić zagrożenie dla środowiska naturalnego. UWAGA: ZALECA SIĘ UZYTKOWNIKOM POZOSTAWIENIE SZCZELNYCH SZAMB NA GROMADZENIE WÓD OPADOWYCH W CELEU WYKORZYSTANIA DO PODLEWANIA PRZYDOMOWYCH OGRODÓW I ZIELENI ./SZAMBA NALEŻY OPRÓŻNIĆ - ZDEZYNFEKOWAĆ – o tym sposobie wykorzystania mieszkańcy zostaną poinformowani przed rozpoczęciem inwestycji/

6. Próby, odbiory i warunki BHP

1) Roboty należy wykonać zgodnie z warunkami technicznymi wykonania i odbioru robót budowlano- montażowych oraz warunkami BHP.
2) Roboty ziemne- wykopy pod kanały wykonać jako wąskoprzestrzenne, a wykopy po wykonaniu oznakować i zabezpieczyć na okres dzienny oraz nocny.
3) Pracownicy zatrudnieni przy budowie winni zostać przeszkoleni w zakresie przepisów BHP.
4) Roboty należy wykonać zgodnie z obowiązującymi warunkami technicznymi budowy przewodów, przepisami branżowymi itp., a w szczególności:

- BN-62/0836-02 – Roboty ziemne, wykopy otwarte pod przewody wodno-kanalizacyjne. Warunki techniczne wykonania.
- PN- 68/B-0450- Roboty ziemne, budowlane, wymagania w zakresie wykonania i badania przy odbiorze. Warunki techniczne wykonania robót budowlanych cz.II instalacje sanitarne i przemysłowe.

5) **Przed rozpoczęciem robót, wykonawca winien zapoznać się z załączonymi odpisami uzgodnień, warunkami wykonawstwa robót, powiadomić instytucje posiadające uzbrojenie podziemne o terminie rozpoczęcia robót, celem wskazania tych urządzeń w terenie.** Odnosi się to w szczególności do kabli telekomunikacyjnych, kolejowych, wojskowych, energetycznych, urządzeń melioracyjnych i dróg publicznych. W przypadku uszkodzenia drenaży i rowów melioracyjnych należy je doprowadzić do stanu sprawności techniczno- eksploatacyjnej przed zasypaniem rurociągów.
6) Zwrócić uwagę, aby w przypadku napotkania gruntów zwięzłych wykonać podsypkę z pospółki pod przewody PVC i PE grubości 20 cm.
7) Przed rozpoczęciem prac ziemnych należy zabezpieczyć znaki geodezyjne przed ich zniszczeniem, uszkodzeniem lub przemieszczeniem, w przypadku ich uszkodzenia należy je odtworzyć.
8) Po wykonaniu projektowanej kanalizacji należy wykonać geodezyjną inwentaryzacje powykonawczą.
9) Odnalezione w czasie prowadzenia robót ziemnych śladów osadnictwa o nieustalonej wartości należy zgłosić służbom ds. ochrony zabytków

10) Wszelkie zmiany w stosunku do projektu, które mogą wyniknąć z technologii robót lub nieznanych w czasie projektowania warunków miejscowych należy uzgodnić z biurem autorskim.

11) Przed zasypaniem rurociągi poddać próbie szczelności, w przypadku rurociągów tłocznych ciśnienie próbne przyjmuje się w wysokości 6 bar.

7. Uwagi końcowe

- Roboty, próby i odbiory wykonywać zgodnie z „Warunkami technicznymi wykonania i odbioru robót budowlano – montażowych cz.II. Instalacje sanitarne i przemysłowe."
- Podczas prowadzenia robót szczególną uwagę należy zwrócić na przestrzeganie przepisów BHP.
- Wszelkie zmiany w stosunku do projektu, które mogą wyniknąć z technologii robót lub nieznanych w czasie projektowania warunków miejscowych należy uzgodnić z biurem autorskim.
- Roboty ziemne wykonywać zgodnie z obowiązującymi normami. Szczególna uwagę należy zwrócić na przepisy zawarte w BN-83/8836-02 „Roboty ziemne".

8. Zestawienie długości rurociągów

L.p.	Element robót	ilość
	KANALIZACJA SANITARNA	
1	rura PVC200x5,9 (SN=8kN/m^2)	1694,0 m
2	rura PVC160x4,7 (SN=8kN/m^2) sieć	622,5 m
3	rura PVC160x4,7 (SN=8kN/m^2) przyłącza	650,0 m
4	PE cz. 50x3,0	588,5 m
5	PE cz. 63x3,8	181,5 m
6	PE cz. 90x5,4	534,5 m
7	Rura przewiertowa PP SN16 200x8,0	239,0 m
8	Kam. 48 kN DN200	74,0 m
9	Kam. 48 kN DN300	759,0 m
10	Pompownia ścieków	2 szt.
11	Pompownie przydomowe DN800	5 szt.

9. Dane techniczne obiektu budowlanego charakteryzujące wpływ obiektu budowlanego na środowisko i jego wykorzystywanie oraz na zdrowie ludzi i obiekty sąsiednie

Zapotrzebowania i jakości wody oraz ilości, jakości i sposobu odprowadzania ścieków

Nie przewiduje się zużycia wody w związku z eksploatacją projektowanej sieci.

Emisji zanieczyszczeń gazowych, w tym zapachów, pyłowych i płynnych, z podaniem ich rodzaju, ilości i zasięgu rozprzestrzeniania się

Nie dotyczy

Rodzaju i ilości wytwarzanych odpadów

W ramach projektowanej inwestycji nie przewiduje się wytwarzania odpadów.

Emisji hałasu oraz wibracji, a także promieniowania, w szczególności jonizującego, pola elektromagnetycznego i innych zakłóceń, z podaniem odpowiednich parametrów tych czynników i zasięgu ich rozprzestrzeniania się,

Projektowana kanalizacja nie będzie emitowała hałasu, wibracji ani promieniowania. W trakcie budowy w związku z wykorzystaniem sprzętu budowlanego i transportowego wystąpi emisja krótkotrwała hałasu i zanieczyszczeń w ilości nie mającej istotnego wpływu na środowisko.

Wpływu obiektu budowlanego na istniejący drzewostan, powierzchnię ziemi, w tym glebę, wody powierzchniowe i podziemne,

Projektowana inwestycja została zlokalizowana w bezpiecznej odległości od istniejących drzew i krzewów.

W aspekcie realizacji sieci kanalizacyjnych położenie zwierciadła wód gruntowych nie odgrywa wpływu decydującego o szczególnych warunkach rozwiązań technicznych.

10. Dane informujące, czy działka lub teren, na którym jest projektowany obiekt budowlany, są wpisane do rejestru zabytków oraz czy podlegają ochronie na podstawie ustaleń miejscowego planu zagospodarowania przestrzennego;

Planowana inwestycja leży na terenie nie objętym żadną z form ochrony przyrody, teren znajduje się poza obszarem ochrony konserwatorskiej.

11. Dane określające wpływ eksploatacji górniczej na działkę lub teren zamierzenia budowlanego, znajdującego się w granicach terenu górniczego;

Działki nie znajdują się w granicach terenu górniczego.

12. Bilans ścieków

A. Zlewnia z części obejmującej miasto

46 dz. x 4 osoby = 184 osoby z części miasta

6 dz. x 4 osoby = 24 osoby z części gminy

$Q_{śr} = 208 \times 0{,}12 = 24{,}96\ m^3/d$

$Q_{maxd} = 24{,}96 \times 1{,}3 = 32{,}44\ m^3/d$

$Q_{maxh} = 32{,}44 / 24 \times 2 = 2{,}70\ m^3/h$

B. Zlewnia z Gminy

B.1. do przepompowni P1

$Q_{śrd} = 202$ osoby $\times 0{,}12 = 24{,}24\ m^3/d$

$Q_{maxd} = 24{,}24 \times 1{,}3 = 31{,}51\ m^3/d$

$Q_{maxh} = 31{,}51 / 24 \times 2 = 2{,}62\ m^3/h$

B.2. do przepompowni P2

$Q_{śrd}$ = 41 osób + (10 prac.-60l) + (świetl.200 l/d) = 5,76 m^3/d

$Q_{maxd} = 5{,}76 \times 1{,}3 = 7{,}48\ m^3/d$

$Q_{maxh} = 7{,}48 / 24 \times 2 = 0{,}62\ m^3/h$

C. całkowita ilość ścieków z miasta i gminy

$Q_{śrd} = 54{,}96\ m^3/d$

$Q_{maxd} = 54{,}96 \times 1{,}3 = 71{,}44\ m^3/d$

$Q_{maxh} = 71{,}44 / 24 \times 2 = 5{,}95\ m^3/h$

D. Średnia ilość ścieków z pompowni przydomowej

$Q_{śrd}$ = 6 osób $\times 0{,}12 = 0{,}72\ m^3/d$

$Q_{maxd} = 0{,}93\ m^3/d$

$Q_{maxh} = 0{,}078\ m^3/h$

INFORMACJA O BIOZ

1. Podstawa prawna

Niniejszą „informację o bioz" sporządzono zgodnie z Rozporządzeniem Ministra Infrastruktury z dnia 23 sierpnia 2002 roku (Dz.U nr 151 poz. 1256).

2. Podstawa opracowania

- Zlecenie Inwestora,
- Projekt budowlany kanalizacji tłocznej i grawitacyjnej

3. Dane lokalizacyjne

Przedmiotowa inwestycja zlokalizowana jest na terenie zabudowy jednorodzinnej w miejscowości Miechowice gmina Inowrocław. Drogi w których, planowana jest budowa projektowanej kanalizacji sanitarnej i sieci wodociągowej w pasie drogi jest o nawierzchni utwardzonej i nieutwardzonej.

4. Istniejące obiekty budowlane – uzbrojenie terenu

Roboty pod niniejszą inwestycję będą prowadzone przy pod istniejącą nawierzchnią dróg i prócz uzbrojenia podziemnego nie ma innych obiektów budowlanych.
W ulicach znajduje się następujące uzbrojenie:

- linie telefoniczne
- linie kablowe elektroenergetyczne
- napowietrzna linia elektroenergetyczna
- sieć wodociągowa
- kanalizacja sanitarna

5. Założenia programowe projektowanej zabudowy

Zgodnie z warunkami technicznymi i uzgodnieniami z eksploatatorami sieci kanalizacyjnej, wymagane jest zaprojektowanie i budowa kanalizacji sanitarnej z przyłączami do posesji.

6. Wykaz elementów podlegających rozbiórce lub adaptacji

Rozbiórce podlega istniejąca nawierzchnia jezdni, oraz grunt nieutwardzony w pasie wykopu pod projektowane rurociągi, studnie rewizyjne i przepompownie.

7. Elementy zagospodarowania

Zagrożenie bezpieczeństwa i zdrowia ludzi stwarzają następujące elementy zagospodarowania planu w trakcie realizacji inwestycji:

- wykop pod rurociąg szerokości 1,0 m i głębokości maksymalnie 5,2 m,
- pracujący sprzęt (dowóz materiałów, wywóz ziemi),
- składowanie materiałów do budowy (rur i kręgów studziennych),
- wykopy pod pompownie i studnie o głębokości maksymalnie 5,0 m

8. Informacje dotyczące zagrożeń podczas realizacji

Podczas realizacji budowy rurociągów kanalizacji sanitarnej wraz z przyłączami wystąpią następujące zagrożenia:

- możliwość zasypania z powodu osunięcia ziemi źle zabezpieczonego wykopu,
- możliwość wpadnięcia do wykopu (dla ludzi, zwierząt i maszyn samojezdnych przez cały okres trwania robót przy otwartym wykopie, w miejscu wykonywania prac),

- możliwość zderzeń z pracującym sprzętem (dla ludzi, zwierząt i maszyn samojezdnych przez cały okres trwania robót przy otwartym wykopie, w miejscu wykonywania prac),
- możliwość przygniecenia rurami w wykopie i na składowisku (dla ludzi, zwierząt i maszyn samojezdnych przez cały czas trwania robót w miejscu wykonywania prac i zapleczu budowy)
- ze względu na wysoki poziom wód gruntowych, istnieje możliwość zalania wykopów wodami napływającymi, odwodnienie wykopów liniowych należy wykonać za pomocą odwodnienia powierzchniowego zagłębianego w miarę pogłębiania dna wykopu oraz dodatkowo za pomocą igłofiltów.

9. Plac budowy – wydzielenie i oznakowanie

Wykonawca dostarczy Inwestorowi w terminie 14 dni przed ustalonym w umowie terminie przekazania terenu budowy:
- oświadczenia osób funkcyjnych o przyjęciu obowiązków na budowie (kierownik budowy, kierownicy robót),
- listę pracowników planowanych do zatrudnienia na budowie (imię, nazwisko, imiona rodziców, data i miejsce urodzenia, adres zamieszkania, nr PESEL, nr dowodu osobistego, datę wydania i przez kogo wydany),
- listę samochodów planowanych do obsługi budowy (marka, model, nr rejestracyjny, nr dowodu rejestracyjnego, dane kierowcy).

Inwestor przekaże teren budowy wykonawcy w terminie ustalonym umową. W dniu przekazania placu budowy Inwestor przekaże dziennik budowy wraz ze wszystkimi uzgodnieniami prawnymi i administracyjnymi. Wskaże punkt poboru wody i energii elektrycznej, punkty osnowy geodezyjnej. Wykonawca wykona z materiałów własnych i usunie nieodpłatnie opomiarowanie punktów poboru mediów w sposób uzgodniony z dostawcą (użytkownikiem).

10. Środki techniczne i organizacyjne zapobiegające niebezpieczeństwom wynikającym z prowadzenia robót jak wyżej

Fakt przystąpienia i prowadzenia robót Wykonawca obwieści publicznie w sposób uzgodniony z inspektorem nadzoru inwestorskiego oraz przez umieszczenie w miejscach i ilościach określonych przez inspektora nadzoru inwestorskiego, tablic informacyjnych i ostrzegawczych w miarę możliwości podświetlanych. W celu zapobieżenia niebezpieczeństwom wynikającym z wykonywania robót w strefach szczególnego zagrożenia zdrowia należy:
- wykopy wykonywać zgodnie z instrukcją wykonywania wykopów umocnionych,
- w trakcie wykonywania prac wszelki sprzęt i materiały związane z budową winny znajdować się tylko na placu budowy,
- przejścia i przejazdy do posesji wykonane będą tylko kładkami tymczasowymi, oporęczowanie wykonane zgodnie z wymogami,
- zajęcie połowy pasa drogowego pozwoli na częściowy jednokierunkowy dojazd do poszczególnych posesji jak również do placu budowy, szczególnie w przypadku zagrożenia wypadkiem, pożarem, awarią lub innych zagrożeń,
- należy zapewnić szybkie i bezawaryjne środki łączności oraz środki transportu przez cały okres trwania budowy,
- należy wyznaczyć osobę z załogi odpowiedzialna za organizację w wypadku zagrożenia wypadkiem, pożarem, awarią lub innych zagrożeń zastępującą kierownika budowy w momencie jego nieobecności.

Inspektor nadzoru inwestorskiego określi niezbędny sposób ogrodzenia terenu budowy. Koszt zabezpieczenia prowadzonych robót nie podlega odrębnej zapłacie.
Roboty związane z wykonaniem sieci rurociągów wraz z przyłączami należy prowadzić na wydzielonym i oznakowanym placu budowy tzn:
- budowę należy prowadzić od początku do końca, czyli do przywrócenia nawierzchni do stanu pierwotnego,

- przy założeniu jak wyżej tymczasowy ruch na ulicy będzie najmniej uciążliwy dla mieszkańców i ruchu tranzytowego,
- należy ustalić niezbędny plac budowy zachowując możliwość dojazdu do poszczególnych posesji będących w strefie wykonywania robót,
- plac budowy należy oznakować barierką z elementów stałych zabezpieczającą wejście na plac budowy i wpadnięcie do wykopu w sposób przypadkowy,
- plac budowy należy oznakować tablicami informacyjnymi co 20 m z napisem „PLAC BUDOWY – WSTĘP WZBRONIONY" i „GŁĘBOKIE WYKOPY" oprócz tablicy informacyjnej budowlanej,
- plac budowy od zmierzchu do świtu należy oświetlić, a napisy ostrzegawcze jak wyżej winny być widoczne i czytelne,
- na ulicach sąsiednich dojazdowych należy rozmieścić oznakowanie drogowe zgodnie z projektem organizacji ruchu na czas budowy.

Bezpieczeństwo i higiena pracy

Podczas realizacji robót Wykonawca będzie przestrzegać przepisów dotyczących BHP. W szczególności Wykonawca ma obowiązek zadbać aby personel nie wykonywał pracy w warunkach niebezpiecznych, szkodliwych dla zdrowia oraz nie spełniających odpowiednich wymagań sanitarnych. Wykonawca zapewni i będzie utrzymywał wszelkie urządzenia zabezpieczające, socjalne oraz sprzęt i odpowiednią odzież dla ochrony życia i zdrowia osób zatrudnionych na budowie oraz dla zapewnienia bezpieczeństwa publicznego.
Szkolenie z zakresu BHP zatrudnionych do n/n robót pracowników należy przeprowadzić przed rozpoczęciem prac łącznie ze szkoleniem o ochronie p.poż.. O przeprowadzeniu szkolenia pracowników kierownik robót dokonuje odpowiedni wpis do dziennika budowy.
Uznaje się, że wszystkie koszty związane z wypełnieniem wymagań określonych powyżej nie podlegają odrębnej zapłacie i są uwzględnione w cenie kosztorysowej. Prace szczególnie niebezpieczne nadzoruje kierownik budowy, a przy pracach zanikowych również inspektor nadzoru jakościowego.

Szkolenie o ochronie przeciwpożarowej

Wykonawca będzie przestrzegać przepisów ochrony przeciwpożarowej.
Wykonawca przed przystąpieniem do robót wskaże pracownikom miejsce zagrożeń pożarowych w trakcie wykonywania prac:
- wykopy w pobliży linii elektroenergetycznych,
- wykopy w pobliżu przewodów gazowych,
- inne roboty wykonywane przy otwartym ogniu.

Należy wskazać pracownikom sposób postępowania w wypadku pożaru, lokalizację sprzętu p.poż. oraz sposób jego użycia. Szkolenie powyższe należy przeprowadzić oprócz sezonowych szkoleń przeprowadzonych z pracownikami. Wykonawca będzie posiadał sprawny sprzęt przeciwpożarowy wymagany przez odpowiednie przepisy na terenie budowy w pomieszczeniach biurowych i magazynowych oraz maszynach i pojazdach mechanicznych. Materiały łatwopalne będą składowane w sposób zgodny z odpowiednimi przepisami i zabezpieczone przed dostępem osób trzecich. Wykonawca będzie odpowiedzialny za wszystkie straty powodowane pożarem wywołanym jako rezultat realizacji robót albo personel wykonawcy. Wykonawca odpowiedzialny będzie za straty spowodowane przez pożar wywołany przez osoby trzecie powstały w wyniku zaniedbań w zabezpieczeniu budowy i materiałów niebezpiecznych.

Powiązania prawne

Wykonawca zobowiązany jest znać i stosować wszystkie przepisy powszechnie obowiązujące oraz przepisy wydane przez władze miejscowe, które są w jakikolwiek sposób związane z robotami i jest w pełni odpowiedzialny za ich przestrzeganie podczas prowadzenia budowy. Wykonawca będzie przestrzegać praw patentowych lub innych praw własności i będzie w pełni

odpowiedzialny za wypełnienie wszystkich wymagań prawnych odnośnie wykorzystania opatentowanych rozwiązań projektowych, urządzeń, materiałów lub metod i w sposób ciągły będzie informować inspektora o swoich działaniach przedstawiając kopie zezwoleń i inne odnośne dokumenty. Jeśli nie dotrzymanie w.w. wymagań spowoduje następstwa finansowe lub prawne to w całości obciążą one wykonawcę.

Ochrona własności publicznej i prawnej

Wykonawca jest zobowiązany do ochrony przed uszkodzeniem lub zniszczeniem własności publicznej lub prywatnej. Jeżeli w związku z zaniedbaniem, niewłaściwym prowadzeniem robót lub brakiem koniecznych działań ze strony wykonawcy nastąpi uszkodzenie lub zniszczenie własności prywatnej lub publicznej to wykonawca na swój koszt naprawi lub odtworzy uszkodzona własność. Stan uszkodzonej, a naprawionej własności powinien być nie gorszy niż przed powstaniem uszkodzenia.
Wykonawca odpowiada za ochronę instalacji na powierzchni ziemi i za urządzenia podziemne oraz uzyska od odpowiednich władz będących właścicielami tych urządzeń potwierdzenie informacji ich lokalizacji, dostarczonych w ramach planu przez inwestora.
Wykonawca zapewni właściwe oznaczenie i zabezpieczenie przed uszkodzeniem tych instalacji i urządzeń w czasie trwania robót.

Ochrona środowiska w czasie wykonywania robót

Wykonawca ma obowiązek znać i stosować w czasie prowadzenia robót wszelkie przepisy ochrony środowiska naturalnego.
W czasie trwania robót wykonawca będzie:

- podejmować wszystkie uzasadnione kroki zmierzające do stosowania przepisów i norm dotyczących ochrony środowiska na terenie i wokół terenu budowy oraz będzie unikał uszkodzeń lub uciążliwości dla osób lub własności prywatnej i społecznej, a wynikających ze skażenia środowiska, hałasu lub innych przyczyn powstałych w następstwie jego sposobu działania,
- miał szczególny wzgląd na pracę sprzętu budowlanego używanego na budowie. Sprzęt nie może powodować zniszczeń w środowisku naturalnym. Opłaty i kary za przekroczenia w trakcie realizacji robót norm określonych w odpowiednich przepisach dotyczących ochrony środowiska obciążają wykonawcę,

wszystkie skutki ujawnione po okresie realizacji robót, a wynikające z zaniedbań w czasie realizacji robót obciążają wykonawcę.

PWiK Sp. z o.o. Inowrocław

PRZEDSIĘBIORSTWO
WODOCIĄGÓW I KANALIZACJI Sp. z o.o.
88-100 Inowrocław ul. ks. B. Jaśkowskiego 14

ROK ZAŁOŻENIA 1905
TEL. 052 357-40-71
FAX 052 357-36-87

Sąd Rejonowy w Bydgoszczy XIII Wydział Gospodarczy Krajowego Rejestru Sądowego Nr 0000037132,
Wysokość kapitału 55.256.000,00 zł, NIP: 556-000-67-91, Regon: 091580920
Nr rachunku bankowego: BZ WBK SA O/Inowrocław 261090 1069 0000 0000 0701 4005
e-mail: sekretariat@pwikino.pl

Inowrocław, 2014-11-13.

Wójt Gminy Inowrocław
Szanowny Pan
Tadeusz Kacprzak
ul.Królowej Jadwigi 43
88-100 Inowrocław

TR/9181/554/2014

dotyczy: **warunków technicznych odbioru ścieków sanitarnych z miejscowości:**

1. Kłopot w kierunku Latkowa
2. Miechowice
3. Tupadły

Odpowiadając na Pana pismo Przedsiębiorstwo Wodociągów i Kanalizacji Sp. z o.o. informuje, że wyraża zgodę na podłączenie w/w miejscowości do miejskiej sieci kanalizacji sanitarnej.

Odprowadzenie ścieków sanitarnych należy zaprojektować i wykonać:

Ad 1. do istniejącego kolektora sanitarnego z rur kamionkowych ϕ 200 mm w ul.Metalowców na skrzyżowaniu z ul.Orłowską, do studni w ul.Marcinkowskiego przy budynku nr 125C lub do kolektora ciśnieniowego z rur PE ϕ 90 w rejonie ul.Towarowej zgodnie z warunkami nr TR/8344/788/2012 z dnia 11 grudnia 2012r..

Ad. 2. do głównego kolektora sanitarnego „B" z rur żelbetowych ϕ 1000 mm zlokalizowanego równolegle do ul.Nowej (na odcinku od ul.Transportowca do ul.Przybyszewskiego).

Ad. 3. bezpośrednio do miejskiej oczyszczalni ścieków przy ul.Popowickiej.

Odcinki grawitacyjne należy zaprojektować i wykonać z rur kamionkowych wewnętrznie szkliwionych wg PN EN 295. Odprowadzane ścieki należy opomiarować. Przed włączeniem do sieci grawitacyjnej należy przewidzieć studzienkę rozprężną. Na trasie przewodu tłocznego należy przewidzieć taśmę ostrzegawczo – lokalizacyjną w odległości 0,50 m nad przewodem.

Przy odprowadzaniu ścieków należy przestrzegać warunków określonych w ustawie o zbiorowym zaopatrzeniu w wodę i zbiorowym odprowadzaniu ścieków / Dz. U. 2006, Nr 123, poz. 858 z późniejszymi zmianami - Art.9 /.

Opracowaną dokumentację techniczną na wykonanie sieci kanalizacji sanitarnej na terenie miasta Inowrocławia w 2 egz. prosimy złożyć w naszym przedsiębiorstwie celem

uzgodnienia. Dokumentacja wymaga zatwierdzenia podczas narady koordynacyjnej w Starostwie Powiatowym w Inowrocławiu i uzyskania decyzji lokalizacyjnej właściwego zarządcy drogi.

Rozpoczęcie przedmiotowych robót należy zgłosić pisemnie w Starostwie Powiatowym w Inowrocławiu oraz w naszym przedsiębiorstwie. Przed przystąpieniem do realizacji należy uzyskać decyzję na zajęcie pasa drogowego.

Roboty na terenie miasta Inowrocławia muszą być wykonane przez uprawniony podmiot pod nadzorem osoby posiadającej stosowne uprawnienia oraz PWiK Sp.z o.o..

Przed zgłoszeniem do odbioru grawitacyjnej sieci kanalizacyjnej należy wykonać przegląd kamerą inspekcyjną.

Eksploatacja będzie możliwa po dokonaniu odbioru końcowego, do którego należy przedłożyć protokół z próby ciśnienia, inwentaryzację geodezyjną i atesty wbudowanych materiałów.

Warunki techniczne ważne są trzy lata od daty wydania.

Z poważaniem

CZŁONEK ZARZĄDU
DYREKTOR
d/s techniczno-eksploatacyjnych

mgr inż. Marian Dombek

WAB-10

(Wzór)

Zenon Barski
(imię i nazwisko)

UAN-KZ-7210/385/87
(nr uprawnień)

KUP/IS/0063/01
(nr członkowski Izby Zawodowej)

Zbigniew Lewandowski

WRR-I-7131-14/02

KUP/IS/1381/01

OŚWIADCZENIE
PROJEKTANTA LUB OSOBY SPRAWDZAJĄCEJ PROJEKT BUDOWLANY

Zgodnie z art. 20 ust. 4 ustawy z dnia 7 lipca 1994 Prawo budowlane (tj. Dz.U. Nr 156 z 2006r. poz. 1118 z późn. zm.) oświadczam, że projekt budowlany: „Budowa sieci i przyłączy kanalizacji sanitarnej w m. Miechowice gm. Inowrocław oraz obejmująca teren m. Inowrocławia od miejsca włączenia w istn. kolektor Dn 1000 w ul. Przygrzymskiej poprz. ul. Nową – projektowaną – i Szymborską

(podać nazwę projektu budowlanego i nazwę inwestycji)

sporządzony w dniu 15 grudnia 2015

Inwestor: GMINA Inowrocław

został wykonany zgodnie z obowiązującymi przepisami oraz zasadami wiedzy technicznej.

Zenon Barski
PROJEKTANT
branży instalacyjno-sanitarnej
bez ograniczeń w specjalności konstrukcyjno-budowlanej
nr uprawnień budowlanych 147/72 Bg
nr uprawnień 16/2779, UAN-KZ-7210/385/87
GP-KZ-7342/301/94

(pieczęć i podpis)

Oświadczenie należy składać w oryginale.

POLSKA
IZBA
INŻYNIERÓW
BUDOWNICTWA

Zaświadczenie

o numerze weryfikacyjnym:

KUP-3UA-8GI-JL4 *

Pan ZBIGNIEW LEWANDOWSKI o numerze ewidencyjnym KUP/IS/1381/01
adres zamieszkania ul. JACEWSKA 140, 88-100 INOWROCŁAW
jest członkiem Kujawsko-Pomorskiej Okręgowej Izby Inżynierów Budownictwa i posiada wymagane ubezpieczenie od odpowiedzialności cywilnej.
Niniejsze zaświadczenie jest ważne do dnia 2016-12-31.

Zaświadczenie zostało wygenerowane elektronicznie i opatrzone bezpiecznym podpisem elektronicznym weryfikowanym przy pomocy ważnego kwalifikowanego certyfikatu w dniu 2015-12-10 roku przez:

Adam Podhorecki, Przewodniczący Rady Kujawsko-Pomorskiej Okręgowej Izby Inżynierów Budownictwa.

(Zgodnie art. 5 ust 2 ustawy z dnia 18 września 2001 r. o podpisie elektronicznym (Dz. U. 2001 Nr 130 poz. 1450) dane w postaci elektronicznej opatrzone bezpiecznym podpisem elektronicznym weryfikowanym przy pomocy ważnego kwalifikowanego certyfikatu są równoważne pod względem skutków prawnych dokumentom opatrzonym podpisami własnoręcznymi.)

* Weryfikację poprawności danych w niniejszym zaświadczeniu można sprawdzić za pomocą numeru weryfikacyjnego zaświadczenia na stronie Polskiej Izby Inżynierów Budownictwa www.piib.org.pl lub kontaktując się z biurem właściwej Okręgowej Izby Inżynierów Budownictwa.

Pocztę jest prawidłowy

PD: przynależność

POLSKA
IZBA
INŻYNIERÓW
BUDOWNICTWA

Bydgoszcz 2014-12-08
(miejscowość, data)

Zaświadczenie

Pan/Pani **LEWANDOWSKI ZBIGNIEW**

miejsce zamieszkania
88-100 INOWROCŁAW
UL. JACEWSKA 140

jest członkiem Kujawsko-Pomorskiej

Okręgowej Izby Inżynierów Budownictwa

o numerze ewidencyjnym **KUP/IS/1381/01**

i posiada wymagane ubezpieczenia od odpowiedzialności

cywilnej.

Niniejsze zaświadczenie jest ważne od dnia 2015-01-01

do dnia 2015-12-31

KUJAWSKO POMORSKA OKRĘGOWA
IZBA INŻYNIERÓW BUDOWNICTWA
w BYDGOSZCZY
85-030 BYDGOSZCZ, ul. B. Rumińskiego 6
tel. 52 366 70 50 • fax 52 366 70 59

PRZEWODNICZĄCY
Rady Okręgowej Izby
prof. dr hab. inż. Adam Podhorecki
(pieczęć i podpis przewodniczącego)

Załączniki:

Bydgoszcz, dnia 13 sierpnia 2002 r.

Wojewoda Kujawsko-Pomorski

WRR-I-7131 – 14/02

Decyzja Nr 14 /2002

Na podstawie art. 13 ust. 1 pkt 1, art. 14 ust. 1 pkt 4 ustawy z dnia 7 lipca 1994 r. - Prawo budowlane (tekst jednolity Dz. U. Nr 106 z 2000 r., poz. 1126.) oraz § 9 ust. 1 rozporządzenia Ministra Gospodarki Przestrzennej i Budownictwa z dnia 30 grudnia 1994 r. w sprawie samodzielnych funkcji technicznych w budownictwie (Dz. U. z 1995 r. Nr 8 poz. 38), po rozpatrzeniu wniosku p.Zbigniewa Lewandowskiego z dnia 21.05 .02 r.

nadaję

Panu Zbigniewowi Feliksowi Lewandowskiemu
inżynier budownictwa
ur. dnia 17 października 1953 r. w Inowrocławiu

u p r a w n i e n i a b u d o w l a n e

do projektowania
w specjalności instalacyjnej
bez ograniczeń
w zakresie sieci, instalacji i urządzeń : wodociągowych
i kanalizacyjnych, cieplnych wentylacyjnych i gazowych

U z a s a d n i e n i e

Komisja Egzaminacyjna, działająca na podstawie zarządzenia Nr 116/2002 Wojewody Kujawsko-Pomorskiego z dnia 28.05.2002 r. w sprawie powołania komisji do oceny osób ubiegających się o stwierdzenie przygotowania zawodowego do pełnienia samodzielnych funkcji technicznych w budownictwie - uprawnień budowlanych i ustalenia dla niej regulaminu działania, na podstawie złożonych dokumentów, że spełnione zostały warunki w zakresie przygotowania zawodowego niezbędnego do uzyskania uprawnień budowlanych oraz po złożeniu w dniu 15.07.02 r. egzaminu na uprawnienia budowlane, z wynikiem pozytywnym, nadała ww. uprawnienia.

Wobec powyższego orzekłem jak w sentencji.

Od niniejszej decyzji służy stronie odwołanie do Głównego Inspektora Nadzoru Budowlanego, za moim pośrednictwem w terminie 14 dni od dnia doręczenia decyzji.

Z up. WOJEWODY
p.o. Zastępca Dyrektora
Wydziału Rozwoju Regionalnego

POLSKA
IZBA
INŻYNIERÓW
BUDOWNICTWA

Bydgoszcz 2015-11-23
(miejscowość, data)

Zaświadczenie

Pan/Pani **BARSKI ZENON**

miejsce zamieszkania
87-100 TORUŃ
UL. BARTNICZA 7

jest członkiem Kujawsko-Pomorskiej

Okręgowej Izby Inżynierów Budownictwa

o numerze ewidencyjnym **KUP/IS/0063/01**

i posiada wymagane ubezpieczenia od odpowiedzialności

cywilnej.

Niniejsze zaświadczenie jest ważne od dnia 2016-01-01

do dnia 2016-12-31

KUJAWSKO POMORSKA OKRĘGOWA
IZBA INŻYNIERÓW BUDOWNICTWA
w BYDGOSZCZY
85-030 BYDGOSZCZ, ul. B. Rumińskiego 6
tel. 52 366 70 50 • fax 52 366 70 59

PRZEWODNICZĄCY
Rady Okręgowej Izby

prof. dr hab. inż. Adam Podhorecki
(pieczęć i podpis przewodniczącego)

POLSKA
IZBA
INŻYNIERÓW
BUDOWNICTWA

Bydgoszcz 2014-12-02
(miejscowość, data)

Zaświadczenie

Pan/Pani **BARSKI ZENON**

miejsce zamieszkania
87-100 TORUŃ
UL. BARTNICZA 7

jest członkiem Kujawsko-Pomorskiej

Okręgowej Izby Inżynierów Budownictwa

o numerze ewidencyjnym **KUP/IS/0063/01**

i posiada wymagane ubezpieczenia od odpowiedzialności

cywilnej.

Niniejsze zaświadczenie jest ważne od dnia 2015-01-01

do dnia 2015-12-31

KUJAWSKO POMORSKA OKRĘGOWA
IZBA INŻYNIERÓW BUDOWNICTWA
w BYDGOSZCZY
85-030 BYDGOSZCZ, ul. B. Rumińskiego 6
tel. 52 366 70 50 • fax 52 366 70 59

PRZEWODNICZĄCY
Rady Okręgowej Izby
prof. dr hab. inż. Adam Podhorecki
(pieczęć i podpis przewodniczącego)

— str. 25 —

Urząd Wojewódzki
w Bydgoszczy
Wydział Gospodarki Przestrzennego
Urbanistyki i Architektury Nadzoru
Budowlanego
Nr UAN-KZ-7210/ 385/87

Bydgoszcz, 198 8 - 02 - 15

DECYZJA

O STWIERDZENIU PRZYGOTOWANIA ZAWODOWEGO
do pełnienia samodzielnych funkcji technicznych w budownictwie

Na podstawie § 2ust.2pkt2, §5ust.2, §7 i § 13 ust. 1 pkt. 4 lit. a rozporządzenia Ministra Gospodarki Terenowej i Ochrony Środowiska, z dnia 20 lutego 1975 r. w sprawie samodzielnych funkcji technicznych w budownictwie (Dz. U. Nr 8, poz. 46 stwierdza się, że:

Obywatel(ka) Zenon Stanisław Barski

technik budowlany w zakresie specj. instalacje i urządzenia sanitarne
(tytuł naukowy — zawodowy)

urodzony(a) dnia 26 marca 19 47 r. w Inowrocławiu

posiada przygotowanie zawodowe upoważniające do wykonywania samodzielnej funkcji projektanta, kierownika budowy i robót instalacyjno-inżynieryjnej

w specjalności

w zakresie sieci sanitarnych

Obywatel(ka) Zenon Stanisław Barski jest upoważniony(a) do:

1/ sporządzania projektów sieci wodociągowych, kanalizacyjnych i cieplnych uzbrojenia terenu - o powszechnie znanych rozwiązani konstrukcyjnych i schematach technicznych;

2/ kierowania, nadzorowania i kontrolowania budowy i robót, kierowania i kontrolowania wytwarzania konstrukcyjnych elementów sieci oraz oceniania i badania stanu technicznego w zakresie sieci wodociągowych, kanalizacyjnych i cieplnych uzbrojenia terenu - o powszechnie znanych rozwiązaniach konstrukcyjnych.

OPŁATA SKARBOWA 50 zł 50

URZĄD WOJEWÓDZKI W BYDGOSZCZY

Główny Inżynier Budownictwa
mgr inż. arch. Jerzy Winiecki

Za zgodność z oryginałem
Z.U.T. „ZEN"
Jeziora Wielkie - Toruń

POLSKA
SPÓŁKA GAZOWNICTWA

Polska Spółka Gazownictwa sp. z o.o.
Oddział w Gdańsku, Zakład w Bydgoszczy
ul. Jagiellońska 42, 85-097 Bydgoszcz
tel. 52 328 51 01, faks 52 328 51 02

Dział Zarządzania Majątkiem Sieciowym (ZTI)
ul. Jagiellońska 42, 85-097 Bydgoszcz
uzgodnienia.bydgoszcz@psgaz.pl

UZGODNIENIE NR 8198/BR/ZTI/2015
z dnia: 2015-12-17

Zadanie: Lokalizacja kanalizacji sanitarnej i ciśnieniowej

Opracowanie: Projekt trasy

Miejscowość: Miechowice (gm. Inowrocław)

Adres: działka nr 36

Projektant: Zenon Barski, upr. nr: UANJ-KZ-7210/385/87

Inwestor: Urząd Gminy Inowrocław ul. Królowej Jadwigi 43 88-100 Inowrocław

Opracowanie jw. UZGADNIA SIĘ.

Warunki uzgodnienia zawarto na drugiej stronie.

8198/BR/ZTI/2015

Warunki uzgodnienia:

1. W miejscu skrzyżowania kanalizacji sanitarnej i ciśnieniowej z istniejącym gazociągiem wysokiego ciśnienia DN 100 projektowaną kanalizację sanitarną i ciśnieniową należy umieścić w rurze ochronnej o długości minimum 20m (po 10m na stronę od osi gazociągu),
2. Zachować odległość pionową między ściankami rur ochronnych a gazociągiem wysokiego ciśnienia - minimum 0,2m,
3. Przystąpienie do robót budowlanych należy zgłosić pisemnie 7 dni przed ich rozpoczęciem do PSG sp. z o.o. Zakład w Bydgoszczy,
4. Prace należy zakończyć protokołem odbioru przy uczestnictwie pracowników PSG sp. z o.o. Zakład w Bydgoszczy,
5. Po zakończeniu zadania Wykonawca dokona inwentaryzacji geodezyjnej przedmiotowych obiektów i przekaże nieodpłatnie 2 egzemplarze do PSG sp. z o.o. Zakład w Bydgoszczy co będzie warunkiem odbioru,
6. W pobliżu istniejącej sieci gazowej roboty ziemne wykonywać ręcznie,
7. Uzgodnienie jest ważne przez okres 24 miesięcy od daty jego wydania,
8. Integralną częścią uzgodnienia jest plan sytuacyjny oraz profil skrzyżowania

KIEROWNIK
Dział Zarządzania Majątkiem Sieciowym

Pieczątka i podpis:

Robert Adamczak

Osoba do kontaktu: Grzegorz Kubicki (grzegorz.kubicki@bydgoszcz.psgaz.pl)

Otrzymują:

1. Projektant
2. a/a

8198/BR/ZTI/2015

Polska Spółka Gazownictwa sp. z o.o.
Oddział w Gdańsku

Zakład w Bydgoszczy
Dział Zarządzania Majątkiem Sieciowym

UZGODNIENIE NR 8198/BR/2711/2015 z dnia 2015-12-17

Treść uzgodnienia stanowi załącznik do dokumentacji

Imię, nazwisko Grzegorz Kubicki
Podpis Kubicki Grzegorz

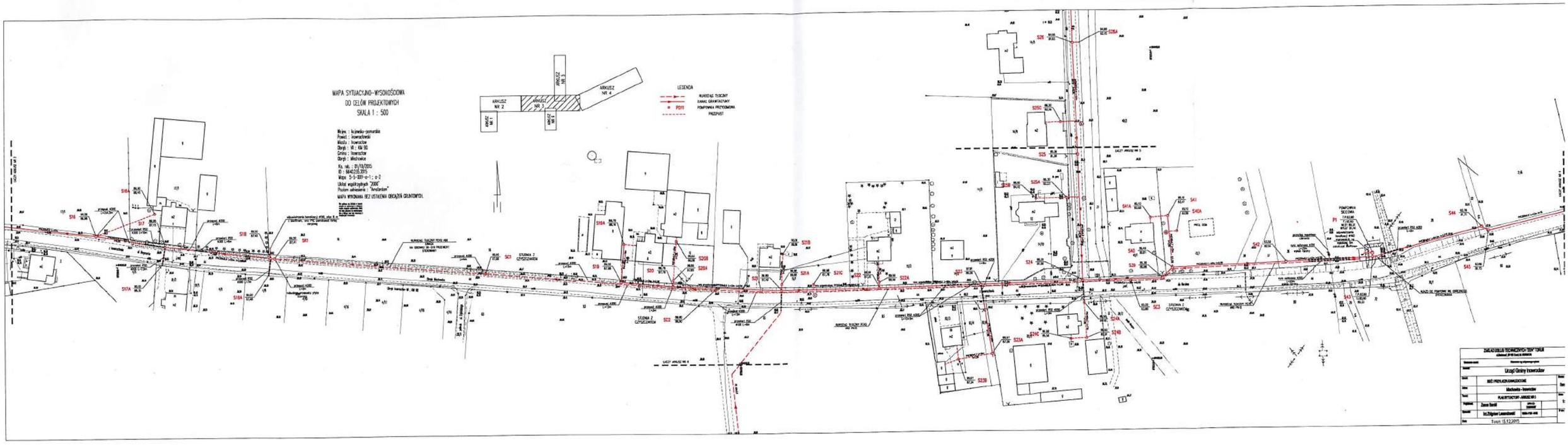

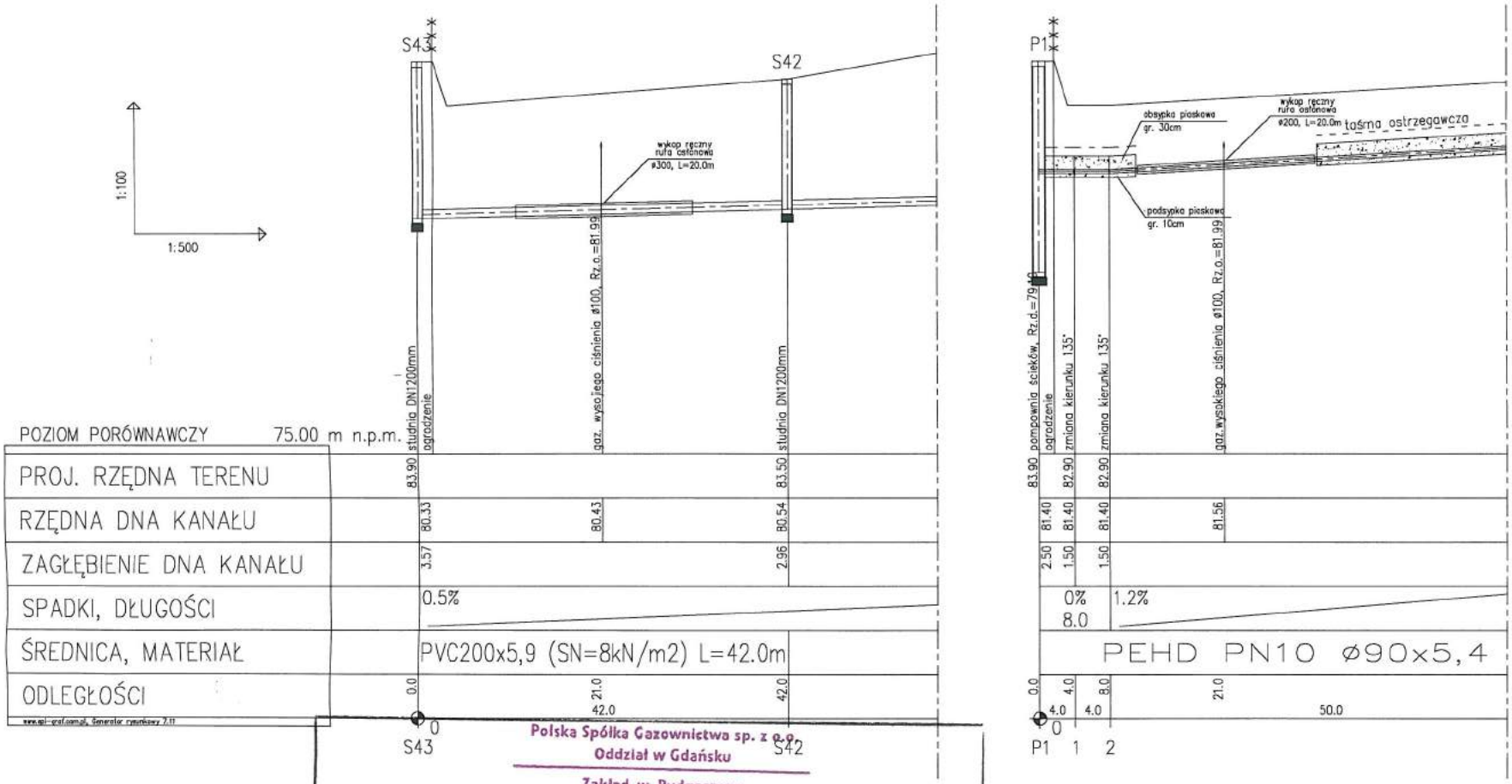

Polska Spółka Gazownictwa sp. z o.o.
Oddział w Gdańsku

Zakład w Bydgoszczy
Dział Zarządzania Majątkiem Sieciowym

UZGODNIENIE NR 8138/BR/ZT1/2015 z dnia 2015-12-17

Treść uzgodnienia stanowi załącznik do dokumentacji

Imię, nazwisko Grzegorz Kubicki
Podpis Kubicki Grzegorz

ZAKŁAD USŁUG TECHNICZNYCH "ZEN" TORUŃ ul.Bartnicza7, 87-100 Toruń, tel. 607096176			
Właściciele działki:	Właściciele wg załączonego wykazu		
Inwestor	Urząd Gminy Inowrocław		
Obiekt:	SIEĆ I PRZYŁACZA KANALIZACYJNE		Branża: Sanitarn
Adres:	Miechowice - Inowrocław		
Temat:	SKRZYŻOWANIE Z GAZOCIĄGIEM ŚREDNIEGO CIŚNIENIA		Skala: 1:100/50
Projektował:	Zenon Barski	UAN-KZ-7210/385/87	
Sprawdził:	inż.Zbigniew Lewandowski	WRR-I-7131-14/02	Nr rys.: 2
Data:	Toruń 19.07.2015		

Zarząd Powiatu Inowrocławskiego Inowrocław, 08 grudnia 2015 r.

ZARZĄD DRÓG POWIATOWYCH
W INOWROCŁAWIU
ul. Poznańska 384 c
88-100 Inowrocław

ZDP-T/2158 /2015

DECYZJA NR 5KS/2015

Na podstawie art. 39 ust. 3, 3a ustawy z dnia 21 marca 1985 r. o drogach publicznych (Dz. U. z 2015 r. poz. 460) i art. 104 ustawy z dnia 14 czerwca 1960 r. Kodeks postępowania administracyjnego (Dz. U. z 2013 r., poz. 267 z późn. zm.) oraz uchwały nr 756/2014 Zarządu Powiatu Inowrocławskiego z dnia 15 października 2014 r. w sprawie upoważnienia Andrzeja Mikołajczaka – dyrektora Zarządu Dróg Powiatowych w Inowrocławiu do załatwiania spraw w imieniu zarządcy drogi, po rozpatrzeniu wniosku:

Gminy Inowrocław
ul. Królowej Jadwigi 43
88-100 Inowrocław
reprezentowana przez
Pana Zenona Barskiego – Zakład Usług Technicznych „ZEN"
ul. Bartnicza 7, 87-100 Toruń

z dnia 27 listopada 2015 r. (data wpływu) w sprawie uzgodnienia lokalizacji sieci i przyłączy kanalizacji sanitarnej, w związku realizacją zadania pn. „Wykonanie sieci kanalizacyjnej w miejscowości Miechowice na terenie gminy Inowrocław", w celu odprowadzenia ścieków sanitarnych z budynków mieszkalnych, w ciągu drogi kategorii powiatowej:

- nr 3413C ul. Stanisława Przybyszewskiego, Obr. 7 Inowrocław (dz. dr nr 74/1);
- nr 3419C ul. Szymborska, Obr. 7 Inowrocław (dz. dr nr 28/14, 96/2 i 43);
- nr 2566C Inowrocław-Marulewy - w tym ul. Władysława Reymonta, Obr. Miechowice (dz. dr nr 44).

zezwala się wnioskodawcy

na zlokalizowanie sieci kanalizacji sanitarnej wraz z przyłączami zadania pn. „Wykonanie sieci kanalizacyjnej w miejscowości Miechowice na terenie gminy Inowrocław", w celu odprowadzenia ścieków sanitarnych z budynków mieszkalnych, w ciągu drogi kategorii powiatowej nr 3413C ul. Stanisława Przybyszewskiego, Obr. 7 Inowrocław (dz. dr nr 74/1); nr 3419C ul. Szymborska, Obr. 7 Inowrocław (dz. dr nr 28/14, 96/2 i 43) oraz nr 2566C Inowrocław-Marulewy - w tym ul. Władysława Reymonta, Obr. Miechowice (dz. dr nr 44), w miejscu zgodnym z planem sytuacyjnym załączonym do wniosku, urządzeń infrastruktury technicznej niezwiązanych z potrzebami zarządzania drogami lub potrzebami ruchu drogowego,
z zachowaniem następujących warunków:

1. w okresie zimowym, tj. od 15 października do 15 kwietnia ZDP w Inowrocławiu zastrzega sobie prawo do nie wyrażenia zgody na zajecie pasa drogowego na podstawie art. 40 u. o d. p.,
2. przystąpienie do jakichkolwiek robót w pasie drogowym może nastąpić wyłącznie po uprzednim uzyskaniu protokołu przekazania terenu, sporządzonego przez Mistrza Drogowego właściwego dla danego rejonu – Mistrz Drogowy Rejonu Inowrocław (Z. Zbytek, tel. 793-221-233) oraz Starszego Mistrza Drogowego Rejonu Kruszwica (J. Dutkiewicz, tel. 664-746-369),
3. dopuszcza się otwarte wykopy liniowe i montażowe prowadzone w poboczu (terenie zielonym), chodniku oraz częściowo nawierzchni jezdni, w zakresie rys. nr 2,
4. bezwzględnie należy przesunąć projektowane studnie w pobocze (pas zieleni), tak aby nie wchodziły w istniejącą nawierzchnię jezdni, dotyczy rys. nr 2 (studnie S10; S10A; S11; S12 i S13),
5. przejścia poprzeczne przez drogi powiatowe oraz utwardzone zjazdy wykonać metodą bezrozkopową za pomocą przewiertu lub przecisku w rurze ochronnej, w sposób gwarantujący stabilność nawierzchni i podłoża drogowego, bez ingerencji w podbudowę i nawierzchnię jezdni,
6. należy odtworzyć zniszczony chodnik (w miejscach, gdzie istnieje techniczna możliwość prowadzenia wykopu w terenach zielonych, zaleca się nienaruszanie chodnika), a uszkodzoną (popękaną) kostkę brukową wymienić na nową odpowiadającą istniejącemu układowi oraz kolorystyce chodnika,
7. należy bezwzględnie wykonać nakładkę bitumiczną w miejscu projektowanej sieci sanitarnej w jezdni, obejmującą obręb skrzyżowania ulic: Szymborskiej/Reymonta, poprzez:
   - wykonanie remontu cząstkowego po obrysie wykopu podbudowa zasadnicza + masa o gr. 4,00 cm (warstwa wiążąca),

- frezowanie całej powierzchni o gr. 4,00 cm,
- mechaniczne czyszczenie nawierzchni drogowej ulepszonej i skroplenie nawierzchni drogowej asfaltem,
- przed ułożeniem nowej nawierzchni należy wyregulować istniejące urządzenia (studnie, wpusty itp.) znajdujące się w jezdni,
- ułożenie nawierzchni z mieszanki mineralno – bitumicznej warstwy ścieralnej gr. 4,00 cm po zagęszczeniu, (szczegóły odtworzenia ustalić i uzgodnić z ww. Mistrzami Drogowymi),

8. po ułożeniu warstwy ścieralnej odtworzyć istniejące oznakowanie poziome (P-4, P-1e, P-13) w obrębie skrzyżowania ulic: Szymborskiej/Reymonta (projekt do wglądu w siedzibie Zarządu Dróg Powiatowych w Inowrocławiu);
9. dodatkowo należy uzyskać wszelkie niezbędne zgody/opinie uprawniające do zrealizowania procesu inwestycyjnego określonego w ogólnie obowiązujących przepisach,
10. w miejscach kolizji projektowanych sieci z elementami innych urządzeń infrastruktury podziemnej, należy użyć rur osłonowych.
11. w przypadku naruszenia pasa drogowego zobowiązuje się do wykonania odtworzenia zgodnie z instrukcją dotyczącą warunków odtworzenia nawierzchni naruszonych w wyniku prowadzonych robót w pasie drogowym dróg powiatowych na terenie powiatu inowrocławskiego określoną w ZARZĄDZENIU NR 24/2013 Dyrektora Zarządu Dróg Powiatowych w Inowrocławiu z dnia 23 lipca 2013 r.
    Szczegółowy zakres odbudowy poszczególnych elementów pasa drogowego uzgodnić z Mistrzem Drogowym Rejonu Inowrocław (Z. Zbytek, tel. 793-221-233) oraz Starszym Mistrzem Drogowym Rejonu Kruszwica (J. Dutkiewicz, tel. 664-746-369),
12. powyższa decyzja wyraża zgodę wyłącznie na dysponowanie gruntem – **dz. dr nr 74/1, 28/14, 86/2 i 43 Obr. 7 Inowrocław; dz. dr nr 44 Obr. Miechowice;** w zakresie ww. inwestycji zgodnie z art. 32 ust 4 pkt 2 ustawy z dnia 7 lipca 1994 r. – Prawo Budowlane (Dz. U. z 2013 r., poz. 1409 z późn. zm.),
13. zachować zgodność z wymogami rozporządzenia Ministra Transportu i Gospodarki Morskiej z dnia 2 marca 1999 r. w sprawie warunków technicznych, jakim powinny odpowiadać drogi publiczne i ich usytuowanie (Dz. U. Nr 43 poz. 430),
14. zarządca drogi (ZDP) zastrzega sobie prawo do zmiany warunków zajęcia pasa drogowego w zależności od charakteru prac, użytej technologii jak i warunków atmosferycznych w okresie planowanego zajęcia pasa drogowego,
15. w przypadku kolizji ww. sieci z elementami pasa drogowego, podczas przebudowy pasa drogowego, inwestor na własny koszt dokona przełożenia lub zabezpieczenia uzgadnianej sieci,
16. realizacja i koszt budowy urządzeń, nawierzchni w pasie drogowym związanych z wykonaniem zadania ponosi inwestor,
17. do wniosku na zajęcie pasa drogowego należy dołączyć projekt czasowej organizacji ruchu, zatwierdzony przez organ zarządzający ruchem, tj. Starostę Inowrocławskiego zawierający opinię: Zarządu Dróg Powiatowych w Inowrocławiu i Komendanta Powiatowego Policji w Inowrocławiu, (jeżeli zajęcie pasa drogowego wpływa na ruch drogowy lub ogranicza widoczność na drodze albo powoduje wprowadzenie zmian w istniejącej organizacji ruchu pojazdów lub pieszych).

UZASADNIENIE

Zgodnie z art. 39 ust. 1 ustawy o drogach publicznych zabronione jest lokalizowanie obiektów i urządzeń infrastruktury technicznej niezwiązanych z potrzebami zarządzania drogami lub potrzebami ruchu drogowego. Wyjątek stanowi zapis ust. 3 cyt. przepisu, zgodnie, z którym w szczególnie uzasadnionych przypadkach umieszczanie w pasie drogowym urządzeń niezwiązanych z potrzebami ruchu może nastąpić wyłącznie za zezwoleniem właściwego zarządcy drogi.

Z przywołanych przepisów wynika jednoznacznie, iż ustawodawca w celu ochrony pasa drogowego przeznaczonego do prowadzenia ruchu lub postoju pojazdów oraz ruchu pieszych wprowadził zakaz umieszczania w nim ww. urządzeń. Warunkiem odstępstwa od tego zakazu jest wystąpienie w konkretnej sprawie szczególnie uzasadnionego przypadku. Udzielenie, zatem rzeczonego zezwolenia winno mieć charakter wyjątkowy.

W uznaniu Zarządu Dróg Powiatowych w Inowrocławiu w niniejszej sprawie zachodzą przesłanki określone w art. 39 ust. 3 ustawy uzasadniające wyrażenie zgody na zlokalizowanie sieci kanalizacji sanitarnej wraz z przyłączami w celu odprowadzenia ścieków sanitarnych z budynków mieszkalnych, w związku z realizacją zadania pn. „Wykonanie sieci kanalizacyjnej w miejscowości Miechowice na terenie gminy Inowrocław", w ciągu drogi kategorii powiatowej nr 3413C ul. Stanisława Przybyszewskiego, Obr. 7 Inowrocław (dz. dr nr 74/1); nr 3419C ul. Szymborska, Obr. 7 Inowrocław (dz. dr nr 28/14, 96/2 i 43) oraz nr 2566C Inowrocław-Marulewy - w tym ul. Władysława Reymonta, Obr. Miechowice (dz. dr nr 44). Lokalizacja nie powinna wpływać negatywnie na funkcjonowanie układu drogowego pod warunkiem zachowania przez stronę wnioskującą ww. warunków.

Decyzja jest zgodna z wolą strony. Zgodnie z warunkami decyzji przed przystąpieniem do robót, do fizycznego umieszczenia urządzeń niezwiązanych z potrzebami zarządzania drogami lub potrzebami ruchu drogowego niezbędne jest wystąpienie wnioskodawcy z wnioskiem o wydanie przez zarząd drogi decyzji tak na ustalenie opłaty za umieszczenie w pasie drogowym ww. urządzeń w związku z przedmiotową decyzją jak i zezwolenia na prowadzenie robót w pasie drogowym i ustalenia za powyższe opłat.

POUCZENIE

Strona zobowiązana jest do:

1. uzyskania pozwolenia na budowę lub zgłoszenia budowy albo wykonania robót budowlanych,
2. uzgodnienia z zarządcą drogi, przed uzyskaniem pozwolenia na budowę projektu budowlanego obiektu lub urządzenia,
3. uzyskania zezwolenia zarządcy drogi na zajęcie pasa drogowego, dotyczącego prowadzenia robót w pasie drogowym lub na umieszczenie w nim obiektu lub urządzenia.

Od niniejszej decyzji służy stronie odwołanie do Samorządowego Kolegium Odwoławczego w Bydgoszczy za moim pośrednictwem w terminie 14 dni od daty jej otrzymania.

z up. Zarządu Powiatu
Inowrocławskiego
Andrzej Mikołajczak
Dyrektor [illegible]
w Inowrocławiu

Otrzymują:

1. wnioskodawca (pełnomocnik),
2. Rejon Kruszwica,
3. Rejon Inowrocław,
4. a/a

Prowadzący:
mgr Adam Bąkowski

ZWOLNIONE Z OPŁATY SKARBOWEJ
za wydanie przedmiotowej decyzji
na podstawie cz. III ust. 44 kol. 4 pkt 9
tabeli stanowiącej załącznik do ustawy
z dnia 16 listopada 2006 r. o opłacie skarbowej
(Dz. U. z 2015 r. poz. 783 z późn. zm.)

ZARZĄD DRÓG POWIAT[illegible]YCH
W INOWROCŁA
ul. Poznańska 38
88-100 Inowro[illegible]
ZDP w In[illegible]cławiu
Załącznik do [illegible]yzji/opinii
nr sprawy 515/2015 z dn. 2015-12-08
podpis

ZAKŁAD USŁUG TECHNICZNYCH "ZEN" TORUŃ ul.Bartnicza7, 87-100 Toruń, tel. 607098176			
Właściciele działki:	Właściciele wg załączonego wykazu		
Inwestor:	Urząd Gminy Inowrocław		
Obiekt:	SIEĆ I PRZYŁACZA KANALIZACYJNE		Branża: Sanitarna
Adres:	Miechowice - Inowrocław		
Temat:	PLAN SYTUACYJNY - ARKUSZ NR 1		Skala: 1:500
Projektował:	Zenon Barski	UAN-KZ-7210385/87	
Sprawdził:	inż.Zbigniew Lewandowski	WRR-I-7131-14/02	Nr rys.: 1
Data:	Toruń 10.07.2015		

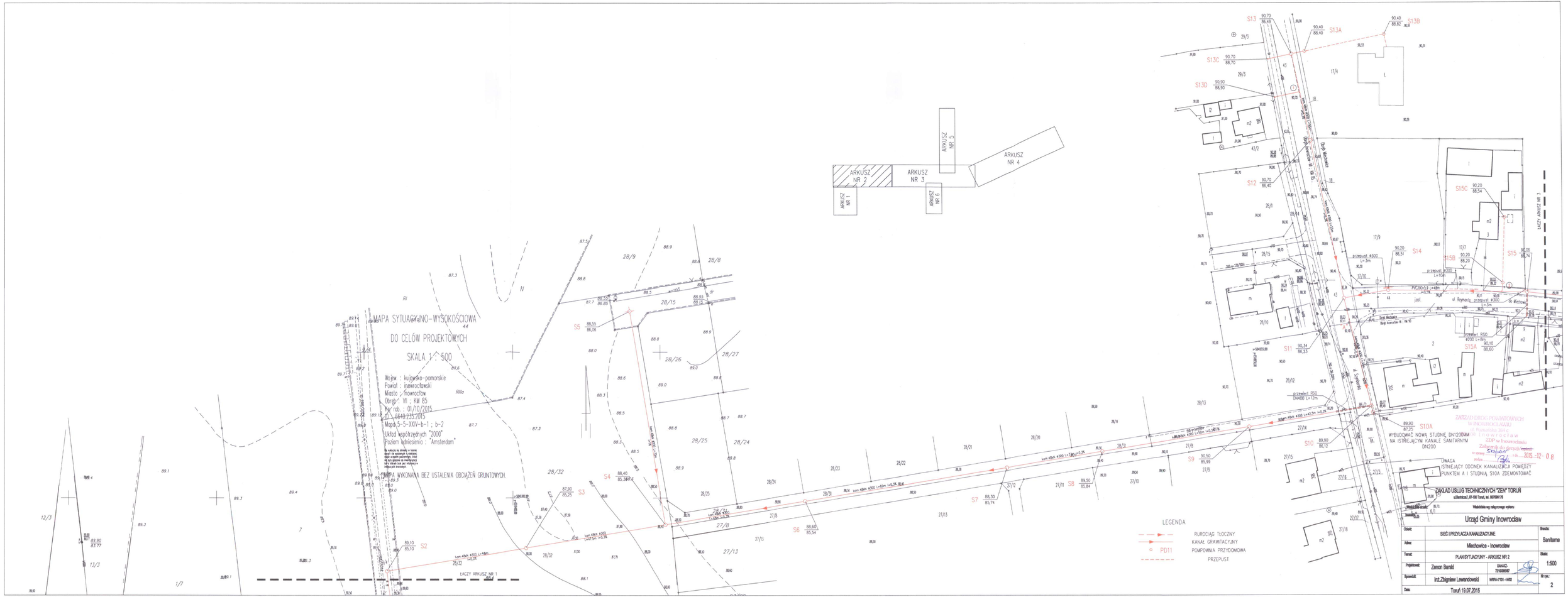
MAPA SYTUACYJNO-WYSOKOŚCIOWA
DO CELÓW PROJEKTOWYCH
SKALA 1 : 500
Województwo : kujawsko-pomorskie
Powiat : inowrocławski
Miasto : Inowrocław
Obręb : VII ; KM 85
Nr rob. : 01/10/2015
© 6649/235/2015
Mapa 5-5-XXIV-b-1 ; b-2
Układ współrzędnych "2000"
Poziom odniesienia : "Amsterdam"
MAPA WYKONANA BEZ USTALENIA OBCIĄŻEŃ GRUNTOWYCH.
ARKUSZ NR 1
ARKUSZ NR 2
ARKUSZ NR 3
ARKUSZ NR 4
ARKUSZ NR 5
ARKUSZ NR 6
ŁĄCZY ARKUSZ NR 1
ul. Mickiewicza
ul. Reymonta
ul. Sobieskiego
km 4Bok #300 L=4Bm i=0,3%
km 4Bok #300 L=13Bm i=0,3%
km 4Bok #300 L=10Bm i=0,3%
km 4Bok #300 L=12,5m i=0,3%
km 4Bok #300 L=12,5m i=0,3%
km 4Bok #300 L=12,5m

MAPA SYTUACYJNO-WYSOKOŚCIOWA
DO CELÓW PROJEKTOWYCH
SKALA 1 : 500

Województwo : kujawsko-pomorskie
Powiat : inowrocławski
Miasto : Inowrocław
Obręb : VI ; Kw 90
Gmina : Inowrocław
Obręb : Mechowice

Nr. ewid. : 06/70/2015
ID : 640720.2015
Układ współrzędnych "2000"
Pionów odniesienia : "Amsterdam"

MAPA WYKONANA BEZ USTALENIA OBSZARÓW GRUNTOWYCH.

Na mapie są ujęte wszystkie obiekty widoczne na gruncie oraz wszystkie istniejące sieci uzbrojenia terenu (poza ich lokalizacją, wynikającą z dokumentacji geodezyjnej)

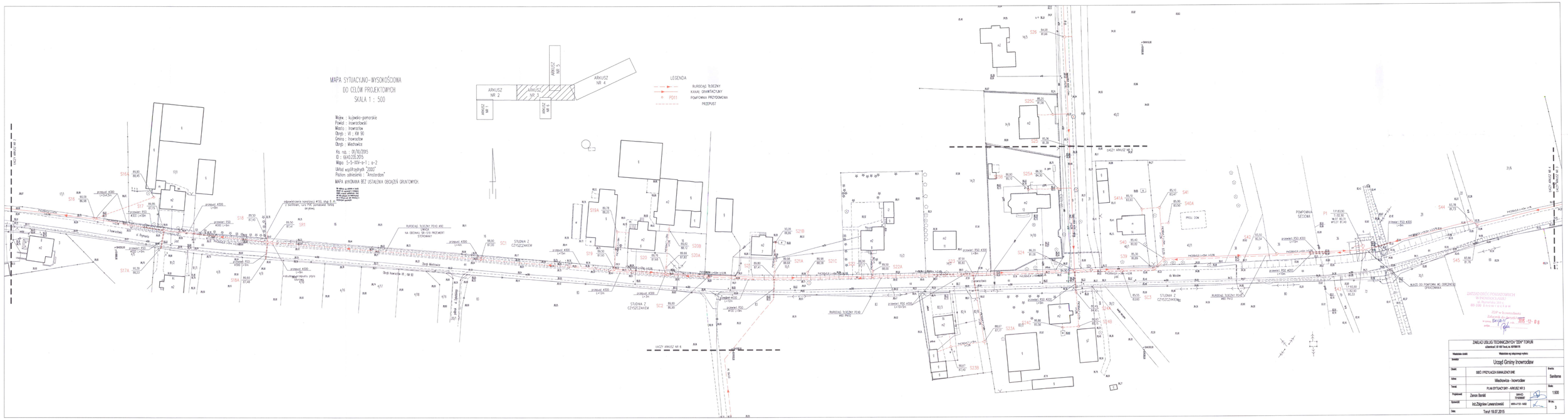

MAPA SYTUACYJNO-WYSOKOŚCIOWA
DO CELÓW PROJEKTOWYCH
SKALA 1 : 500

Mapa - kopiowanie dowolne
Urząd Gminy Inowrocław
Mapa - wykonanie dowolne
Ul. Długa 1, 88-100 Inowrocław
Tel. 052 3511 200
Mapa - aktualizacja dowolna
Tel. 52 3511 200 w. 6-7
Mapa - wykonawcy "PGKiM"
Tel. 52 3511 200 w. 6-7
Mapa - wykonawcy "Geodezja"
Tel. 52 3511 200 w. 6-7
MAPA WYKONANA BEZ UDZIAŁU BIURA GEODEZJI GMINY/POWIATU

UWAGA
POMIĘDZY PD4 A SR2 KANAŁ TŁOCZNY UKŁADAĆ METODĄ
PRZEWIERTU STEROWANEGO ZA POMOCĄ RURY PRZEWIERTOWEJ RS

LEGENDA
RUROCIĄG TŁOCZNY
KANAŁ GRAWITACYJNY
POMPOWNIA PRZYDOMOWA
PRZEPUST

ARKUSZ NR 1
ARKUSZ NR 2
ARKUSZ NR 3
ARKUSZ NR 4
ARKUSZ NR 5
ARKUSZ NR 6

RURY PEHD Ø200
PRZEWIERT STEROWANY

ZAKŁAD USŁUG TECHNICZNYCH "ESPR" TORUŃ
ul.Wiejska 31 66 Toruń,tel. 6570819

Projektowanie wszystkich branż

Zamawiający: Urząd Gminy Inowrocław

Obiekt:	SIEĆ - PRZYŁĄCZA KANALIZACYJNE	Branża:	Sanitarna
Adres:	Machowino - Inowrocław		
Tytuł:	PLAN SYTUACYJNY - ARKUSZ NR 4	Skala:	1:500
Projektował:	Janusz Gierak	Data:	
Sprawdził:	Inż.Zbigniew Lewandowski	Nr rys.:	4
Data:	Toruń 15.07.2015		

Zarząd Powiatu Inowrocławskiego

Inowrocław, 08 grudnia 2015 r.

ZARZĄD DRÓG POWIATOWYCH
W INOWROCŁAWIU
ul. Poznańska 384 c
88-100 Inowrocław

ZDP-T/ 2171 /2015

DECYZJA NR 46ZD/2015

Na podstawie art. 29 ust. 1, ust. 3 i ust. 5 ustawy z dnia 21 marca 1985 r. o drogach publicznych (Dz. U. z 2015 r., poz. 460 ze zm.) oraz § 78 rozporządzenia Ministra Transportu i Gospodarki Morskiej z dnia 2 marca 1999 r. w sprawie warunków technicznych, jakim powinny odpowiadać drogi publiczne i ich usytuowanie (Dz. U. z 1999 r. Nr 43, poz. 430) oraz art. 104 ustawy z 14 czerwca 1960 r. Kodeks postępowania administracyjnego (Dz. U. z 2013 r., poz. 267 z późn. zm.) oraz uchwały nr 756/2014 Zarządu Powiatu Inowrocławskiego z dnia 15 października 2014 r. w sprawie upoważnienia Andrzeja Mikołajczaka – dyrektora Zarządu Dróg Powiatowych w Inowrocławiu do załatwiania spraw w imieniu zarządcy drogi, po rozpatrzeniu wniosku:

Grzegorza i Marii Wilbik
Miechowice 6
88-101 Inowrocław
reprezentowanych przez pełnomocnika:
Pana Zenona Barskiego – Zakład Usług Technicznych „ZEN"
ul. Bartnicza 7, 87-100 Toruń

w sprawie uzgodnienia lokalizacji zjazdu publicznego w km 0+733 na teren działki 36 w celu skomunikowania projektowanej przepompowni ścieków, przy drodze kategorii powiatowej nr 2566C Inowrocław-Marulewy w m. Miechowice – dz. dr nr 44.

zezwalam

na lokalizację zjazdu publicznego w km 0+733 z zachowaniem następujących warunków:

1. należy zachować zgodność z rozporządzeniem Ministra Transportu i Gospodarki Morskiej z dnia 2 marca 1999 r. w sprawie warunków technicznych, jakim powinny odpowiadać drogi publiczne i ich usytuowanie (Dz. U. z 1999 r. Nr 43, poz. 430):
   a. szerokość zjazdu nie mniej niż 5,00 m w tym jezdnia o szerokości nie mniejszej niż 3,5 m i nie większej niż szerokość jezdni na drodze,
   b. co najmniej na szerokości pasa drogowego zjazd utwardzić (zaleca się kostkę betonową gr. 8,00 cm),
   c. przecięcie krawędzi nawierzchni zjazdu i drogi wyokrąglone łukiem kołowym o promieniu nie mniejszym niż 5,0 m,
   d. pochylenie podłużne zjazdu w obrębie korony drogi dostosowane do jej ukształtowania,
   e. na długości nie mniejszej niż 7,0 m od krawędzi korony drogi pochylenie podłużne zjazdu nie powinno być większe niż 5 %, a na dalszym nie większe niż 12%,
   f. projekt i wykonanie konstrukcji jezdni należy sporządzić zgodnie z wymogami zawartymi w ww. rozporządzeniu,
   g. zjazd dostosować do istniejącego nasypu, bez naruszania barier betonowych.
2. określić miejsce lokalizowanego zjazdu w sposób wskazany w załączniku graficznym do zezwolenia, stanowiącym integralną jego część,
3. w przypadku kolizji zjazdu z istniejącymi urządzeniami lub sieciami w pasie drogowym, inwestor na własny koszt dokona zabezpieczenia lub przełożenia kolidującego urządzenia lub sieci,
4. miejsce/a parkingowe należy lokalizować w granicach działki inwestora - **dz. 36**, a wjazd na miejsce/a parkingowe winien odbywać się uzgodnionym zjazdem,
5. koszty budowy, przebudowy lub modernizacji urządzeń, nawierzchni w pasie drogowym związanych z realizacją zadania ponosi inwestor, na którym spoczywa również obowiązek wykonania wszelkich prac,

6. utrzymywanie zjazdów, łącznie ze znajdującymi się pod nimi przepustami, należy do właścicieli lub użytkowników gruntów przyległych do drogi, zgodnie z art. 30 u.d.p. (Dz. U. z 2015 r., poz. 460),
7. powyższa decyzja wyraża zgodę wyłącznie na dysponowanie gruntem – **dz. dr nr 44, Obr. Miechowice,** w zakresie ww. inwestycji zgodnie z art. 32 ust 4 pkt 2 ustawy z dnia 7 lipca 1994 r. – Prawo Budowlane (Dz. U. z 2013 r., poz. 1409 z późn. zm.),
8. do wniosku na zajęcie pasa drogowego należy dołączyć projekt czasowej organizacji ruchu zatwierdzony przez organ zarządzający ruchem, tj. Starostę Inowrocławskiego zawierający opinię: Zarządu Dróg Powiatowych w Inowrocławiu i Komendanta Powiatowego Policji w Inowrocławiu (jeżeli zajęcie pasa drogowego wpływa na ruch drogowy lub ogranicza widoczność na drodze albo powoduje wprowadzenie zmian w istniejącej organizacji ruchu pojazdów lub pieszych).

UZASADNIENIE

Decyzja została wydana na podstawie wniosku strony z dnia 01 grudnia 2015 r. (data wpływu), w którym strona wystąpiła o lokalizację zjazdu publicznego w km 0+733 na teren działki 36 w celu skomunikowania projektowanej przepompowni ścieków, przy drodze kategorii powiatowej nr 2566C Inowrocław-Marulewy w m. Miechowice – dz. dr nr 44.

Zarząd Dróg Powiatowych w Inowrocławiu po wnikliwym przeanalizowaniu przedstawionych w sprawie dokumentów postanowił wyrazić zgodę na lokalizację zjazdu publicznego do ww. działki.

Równocześnie kierując się zapisami § 78 Rozporządzenia Ministra Transportu i Gospodarki Morskiej z dnia 2 marca 1999 r. w sprawie warunków technicznych, jakim powinny odpowiadać drogi publiczne i ich usytuowanie (Dz. U. z 1999 r. Nr 43, poz. 430) ustalił parametry techniczne wyszczególnione w sentencji decyzji.

W związku z powyższym postanawiam jak w sentencji.

POUCZENIE

Strona zobowiązana jest do:

1. **dokonania zgłoszenia budowy właściwemu organowi architektoniczno-budowlanemu,** na podstawie art. 30 ust. 1 pkt 1 ustawy z dnia 7 lipca 1994 r. – Prawo Budowlane (Dz. U. z 2013 r., poz. 1409 ze zm.). Zgłoszenia na budowę należy dokonać w Starostwie Powiatowym w Inowrocławiu, ul. Mątewska 17, 88-100 Inowrocław – Wydział Architektury, Budownictwa i Inwestycji.
2. **uzyskania zezwolenia zarządcy drogi na prowadzenie robót w pasie drogowym**, zgodnie z art. 40 ust. 1, ust. 2 pkt 1, ust. 3 i ust.4 ustawy z dnia 21 marca 1985 r. o drogach publicznych (Dz. U. z 2015 r., poz. 460 z późn. zm.),
3. przystąpienie do robót bez wymaganego zezwolenia skutkuje nałożeniem ustawowych kar pieniężnych zgodnie z art. 40 ust.12 u.d.p. (Dz. U. z 2015 r., poz. 460 z późn. zm.).

Decyzja o wydaniu zezwolenia wygasa, jeżeli w ciągu 3 lat od daty jego wydania zjazd nie zostanie wybudowany.

Od niniejszej decyzji służy stronom odwołanie do Samorządowego Kolegium Odwoławczego w Bydgoszczy za moim pośrednictwem w terminie 14 dni od daty jej otrzymania.

z up. Zarządu Powiatu Inowrocławskiego
Andrzej M[illegible]
Dyrektor Zarządu [illegible] Powiatowych w Inowrocławiu

Otrzymują:
1. Wnioskodawca,
2. Rejon Kruszwica,
3. a/a

Prowadzący:
mgr Adam Bąkowski, tel. (52) 353 72 28 wew.201

POBRANO OPŁATĘ SKARBOWĄ
w wysokości 82,00 zł za wydanie
przedmiotowej decyzji na podstawie
cz. III ust. 44 kol. 2 tabeli stanowiącej
załącznik do ustawy z dnia 16 listopada 2006 r.
o opłacie skarbowej (Dz. U. z 2015 r., poz. 783 z późn. zm.)

ZAKŁAD USŁUG TECHNICZNYCH
"ZEN"
Zenon Barski
87-100 Toruń, ul. Bartnicza 7
P: 556-116-72-20 REGON: 091319268

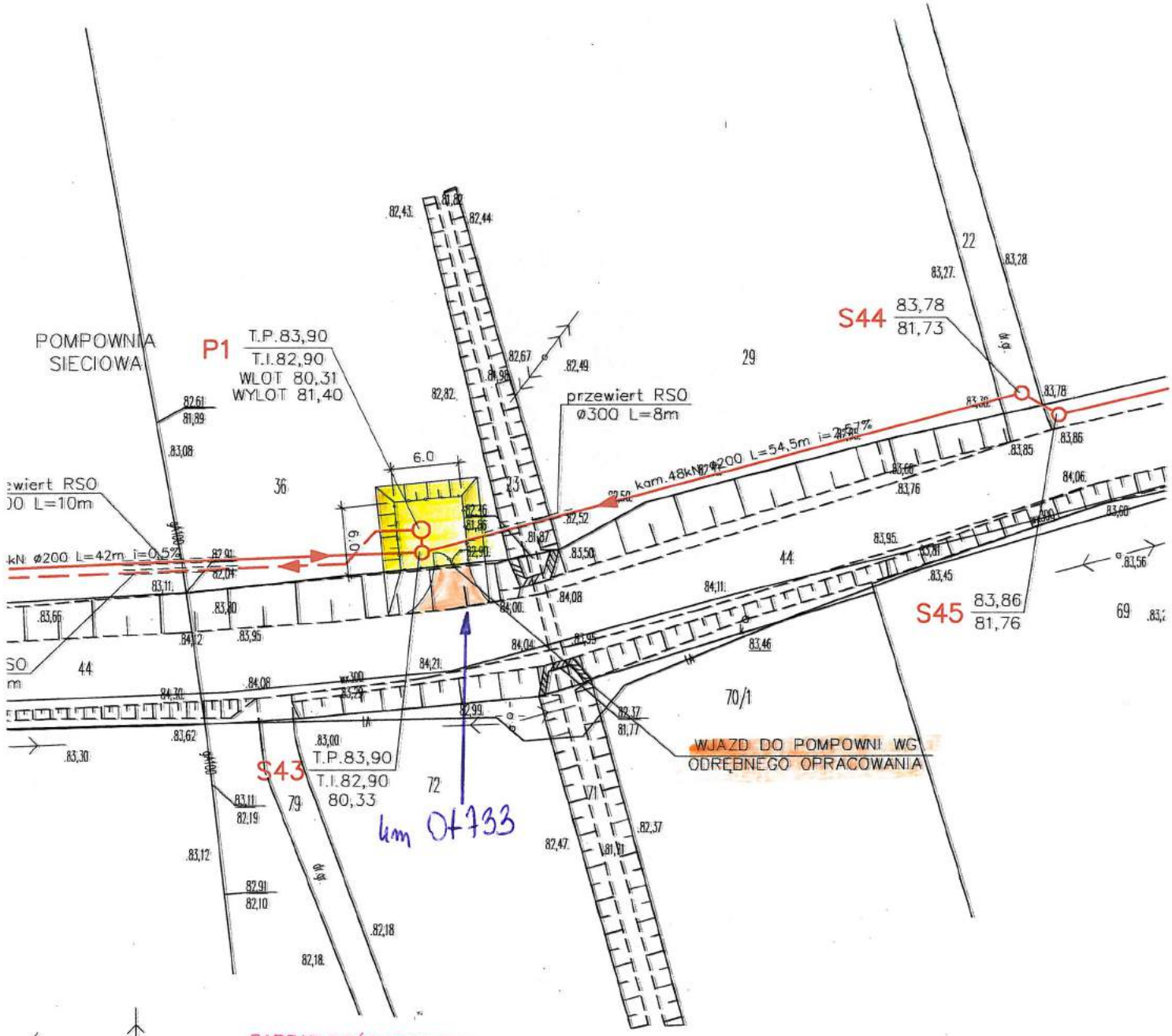

ZARZĄD DRÓG POWIATOWYCH
W INOWROCŁAWIU
ul. Poznańska 384 c
88-100 Inowrocław

ZDP w Inowrocławiu
Załącznik do decyzji/~~opinii~~
nr sprawy 46.00/2015 z dn. 2015-12-08
podpis

Zenon Barski
PROJEKTANT
branży instalacyjno-sanitarnej
upr.budowlane: 147/72 Bc
NB 7210/27/79, UAN-KZ-7210/385/87
GP-KZ-7342/301/94

PREZYDENT MIASTA INOWROCŁAWIA

Inowrocław, 30 listopada 2015 r.

WDT.7234.1.128.2015.E

DECYZJA

Na podstawie art. 39 ust. 3 i 3a w związku z ust. 1 i 1a ustawy z dnia 21 marca 1985 r. o drogach publicznych (Dz. U. z 2015 r. poz. 460 ze zm.), art. 104 ustawy z dnia 14 czerwca 1960 r. Kodeks postępowania administracyjnego (Dz. U. z 2013 r. poz. 267 ze zm.) oraz upoważnienia Prezydenta Miasta Inowrocławia z 21 sierpnia 2015 r. dla Bogusławy Mikołajczak Naczelnik Wydziału Dróg i Transportu Urzędu Miasta Inowrocławia do wydawania decyzji administracyjnych wynikających z ustawy o drogach publicznych, po rozpatrzeniu wniosku złożonego przez:

Pana Zenona Barskiego prowadzącego działalność pod firmą Zakład Usług Technicznych „ZEN" Zenon Barski ul. Bartnicza 7 87-100 Toruń

występującego na podstawie pełnomocnictwa **nr 11/2015 z 16.07.2015 r.** w imieniu **Gminy Inowrocław z siedzibą ul. Królowej Jadwigi 43 88-100 Inowrocław**

w sprawie wyrażenia zgody na lokalizację **sieci kanalizacji sanitarnej** w pasie drogowym **ul. Nowej** w Inowrocławiu (w związku z realizacją zadania pn. „Wykonanie sieci kanalizacyjnej w miejscowości Miechowice na terenie gminy Inowrocław")

Z E Z W A L A M

na umieszczenie w pasie **ul. Nowej** ww. urządzenia infrastruktury technicznej niezwiązanego z potrzebami zarządzania drogami lub potrzebami ruchu drogowego.

1. Ustala się następujące warunki zezwolenia:
   a) lokalizacja ww. urządzenia infrastruktury technicznej zgodna z trasą oznaczoną w planie sytuacyjnym stanowiącym załącznik do decyzji,
   b) prowadzenie robót z zachowaniem wszelkich obowiązujących przepisów prawa i norm,
   c) ułożenie rur i przewodów na głębokości wykluczającej kolizję z innymi urządzeniami,
   d) umieszczenie urządzenia nie może przyczyniać się w żaden sposób do czasowego lub trwałego zagrożenia bezpieczeństwa ruchu lub zmniejszenia wartości użytkowej drogi,
   e) umieszczenie urządzenia w pasie drogowym winno gwarantować bezkolizyjność wykonania w przyszłości robót drogowych, natomiast jeżeli przebudowa lub remont drogi będzie wymagać przełożenia urządzenia, koszt tych robót ponosi właściciel urządzenia – art. 39, ust. 5 ustawy o drogach publicznych,
   f) koszty budowy oraz koszty odbudowy pasa drogowego, związane z budową urządzenia ponosi właściciel urządzenia,
   g) przy projektowaniu przywrócenia pasa drogowego do stanu poprzedniego należy uwzględnić konieczność odtworzenia nawierzchni do stanu poprzedniego wraz z wymianą gruntu rodzimego na piasek i utwardzeniem podłoża (zagęszczając każdą warstwę zasypki; warstwy zasypki 20 – 30 cm) oraz wyrównaniem wszelkich nierówności terenu, powstałych w obszarze prowadzonych prac,
   i) w przypadku realizacji inwestycji na podstawie pozwolenia na budowę, właściciel urządzenia zobowiązany jest do uzgodnienia z zarządcą drogi, przed uzyskaniem pozwolenia, projektu budowlanego obiektu lub urządzenia,
   j) niniejszą decyzją wyrażam zgodę na dysponowanie gruntem – **dz. nr 9/4 (Obr.7 zlokalizowaną w pasie drogowym ul. Nowej** w celu budowy **sieci kanalizacji sanitarnej.**
2. Przed przystąpieniem do prowadzenia robót w pasie drogowym-**właściciel urządzenia - inwestor** zobowiązany jest do wystąpienia do zarządcy drogi – Prezydenta Miasta Inowrocławia, z wnioskiem o wydanie decyzji zezwalającej na zajęcie pasa drogowego w celu prowadzenia robót w pasie drogowym oraz na umieszczenie urządzeń niezwiązanych z potrzebami zarządzania drogami lub potrzebami ruchu drogowego. Zastrzega się możliwość nieudzielenia zezwolenia na zajęcie pasa drogowego w przypadku wystąpienia niesprzyjających warunków atmosferycznych uniemożliwiających przywrócenie nawierzchni do stanu poprzedniego wraz z zagęszczeniem

gruntu, kiedy nie będzie możliwe co najmniej doraźne odbudowanie nawierzchni zapewniające funkcjonowanie drogi zgodnie ze stanem poprzednim niewpływającym na płynność i niezagrażającym bezpieczeństwu ruchu drogowego.

3. Do ww. wniosku należy dołączyć obligatoryjnie szczegółowy plan sytuacyjny w skali 1:1000 lub 1:500, z zaznaczeniem granic i podaniem wymiarów planowanej powierzchni zajęcia pasa drogowego, oświadczenie o: posiadaniu ważnego pozwolenia na budowę obiektu umieszczanego w pasie drogowym lub zgłoszeniu budowy lub prowadzonych robót właściwemu organowi administracji architektoniczno - budowlanej, lub zamiarze budowy przyłącza, dla którego sporządzono plan sytuacyjny na kopii aktualnej mapy zasadniczej lub mapy jednostkowej przyjętej do państwowego zasobu geodezyjnego i kartograficznego oraz informację o sposobie zabezpieczenia robót (uwzględniającą dojazdy i dojścia do przyległych posesji).

Uzasadnienie: Zgodnie z art. 39 ust. 1 ustawy z dnia 21 marca 1985 r. o drogach publicznych (Dz. U. z 2015 r. poz. 460 ze zm.) zabronione jest dokonywanie w pasie drogowym czynności, które mogłyby powodować niszczenie lub uszkodzenie drogi i jej urządzeń albo zmniejszenie jej trwałości oraz zagrażać bezpieczeństwu ruchu drogowego, w tym umieszczania urządzeń niezwiązanych z potrzebami zarządzania drogami lub potrzebami ruchu drogowego. Jednak, zgodnie z ust. 1a ww. ustawy, zakaz ten nie dotyczy umieszczania, konserwacji, przebudowy i naprawy infrastruktury telekomunikacyjnej oraz urządzeń służących do doprowadzania lub odprowadzania płynów, pary, gazu, energii elektrycznej oraz urządzeń związanych z ich eksploatacją, a także do innych czynności związanych z eksploatacją tej infrastruktury i urządzeń, jeżeli warunki techniczne i wymogi bezpieczeństwa na to pozwalają. Zgodnie z art. 39 ust. 3 lokalizowanie urządzeń może nastąpić wyłącznie za zezwoleniem właściwego zarządcy drogi, wydawanym w drodze decyzji administracyjnej, jednakże zarządca drogi może odmówić wydania zezwolenia wyłącznie jeśli umieszczenie urządzeń, o których mowa powyżej, spowodowałoby zagrożenie bezpieczeństwa ruchu drogowego, naruszenie wymagań wynikających z przepisów odrębnych lub miałoby doprowadzić do utraty uprawnień z tytułu gwarancji lub rękojmi w zakresie budowy, przebudowy lub remontu dróg. W decyzji określa się w szczególności: rodzaj inwestycji, sposób, miejsce i warunki jej umieszczenia w pasie drogowym.

W uznaniu zarządcy drogi zachodzą przesłanki, uzasadniające wydanie zezwolenia na lokalizację **sieci kanalizacji sanitarnej** w pasie drogowym **ul. Nowej** w Inowrocławiu.

Umieszczenie urządzenia w pasie drogowym nie powinno wpływać negatywnie na funkcjonowanie układu drogowego pod warunkiem zachowania przez wnioskodawcę wymienionych w niniejszej decyzji warunków.

Decyzja jest zgodna z wolą strony. Zgodnie z obowiązującymi przepisami, budowa przyłączy może być realizowana w oparciu albo o zgłoszenie właściwemu staroście, zgodnie z przepisem art. 30 ust. 1 pkt 1a ustawy Prawo budowlane, albo na podstawie przepisu art. 29a tej ustawy, albo może być realizowane na podstawie pozwolenia na budowę, jeżeli jest to sprzężone z budową obiektu budowlanego. Przed uzyskaniem pozwolenia na budowę konieczne jest uzgodnienie przez zarządcę drogi projektu budowlanego urządzenia. Przed przystąpieniem do robót polegających na umieszczeniu urządzeń niezwiązanych z potrzebami zarządzania drogami lub potrzebami ruchu drogowego konieczne jest wystąpienie właściciela urządzenia z wnioskiem o wydanie zezwolenia na zajecie pasa drogowego w celu prowadzenia robót w pasie drogowym oraz umieszczenia w pasie drogowym urządzenia niezwiązanego z zarządzaniem drogami lub potrzebami ruchu drogowego. Wniosek powinien być zgodny z wymaganiami określonymi w Rozporządzeniu Rady Ministrów z dnia 1 czerwca 2004 r. w sprawie określenia warunków udzielania zezwoleń na zajęcie pasa drogowego (Dz. U. Nr 140, poz. 1481 ze zm.).

Pouczenie: Od niniejszej decyzji służy stronie odwołanie do Samorządowego Kolegium Odwoławczego w Bydgoszczy za moim pośrednictwem w terminie 14 dni od daty jej doręczenia.

Zał. 1

PREZYDENT MIASTA INOWROCŁAWIA

BOGUSŁAWA MIKOŁAJCZAK

Naczelnik Wydziału
Dróg i Transportu
z up. Prezydenta Miasta

Otrzymują:

1) pełnomocnik strony – Zenon Barski Zakład Usług Technicznych „ZEN" Zenon Barski ul. Bartnicza 7 87-100 Toruń,
2) a/a.

Załączniki do decyzji/opinii
GPI.7234.1.08.2015
z dnia 2016-11-30
BOGUSŁAWA MIKOŁAJCZAK
Naczelnik Wydziału
Dróg i Transportu
z up. Prezydenta Miasta

ZAKŁAD USŁUG TECHNICZNYCH "ZEN" TORUŃ ul.Bartnicza7, 87-100 Toruń, tel. 607098176			
Właściciele działek:	Właściciele wg załącznego wykazu		
Inwestor:	Urząd Gminy Inowrocław		
Obiekt:	SIEĆ I PRZYŁACZA KANALIZACYJNE		Branża: Sanitarna
Adres:	Miechowice - Inowrocław		
Temat:	PLAN SYTUACYJNY - ARKUSZ NR 1		Skala: 1:500
Projektował:	Zenon Barski	UAN-KZ-7210/305/87	
Sprawdził:	inż.Zbigniew Lewandowski	WRR-I-7131 -14/02	Nr rys.: 1
Data:	Toruń 10.07.2015		

6630.1.287.2015

Inowrocław, dn. 01.12.2015 r.

Starosta Inowrocławski
Ul. Roosevelta 36-38
88-100 Inowrocław

ODPIS
PROTOKOŁU Z NARADY KOORDYNACYJNEJ
W SPRAWIE NR 6630.1.287.2015

Na podstawie art. 2 pkt 11, art 28b, art 28 c ustawy z dnia 17 maja 1989 r. Prawo Geodezyjne i Kartograficzne (Dz. U. z 2010 r. Nr 193, poz. 1287 z późn. zm.) oraz § 25 pkt 1 lit. d Regulaminu Organizacyjnego Starostwa Powiatowego w Inowrocławiu

Przedmiot narady:	Lokalizacja sieci kanalizacyjnej z przykanalikami
Lokalizacja:	Miechowice - Inowrocław
Inwestor:	URZĄD GMINY INOWROCŁAW 88-100 Inowrocław ul. Królowej Jadwigi 43
Płatnik:	ZAKŁAD USŁUG TECHNICZNYCH "ZEN TORUŃ ZENON BARSKI 87-100 Toruń ul. Bartnicza 7
Przewodniczący:	Alina Klepaczewska, Inspektor, Wydział Geodezji, Kartografii, Katastru i Gospodarki Nieruchomosciami
Miejsce narady:	Starostwo Powiatowe ,Inowrocław ul. Roosevelta 36
Opłata nr:	287/15/1
Sposób przeprowadz.:	stacjonarny
Data wpływu:	27.11.2015
Data narady:	01.12.2015

Stanowisko Przewodniczącego narady koordynacyjnej:

-

Wydano dodatkowe wytyczne do uzgodnienia:
- ENEA Operator Sp. z o.o.
- PSG Rejon Dystrybucji w Inowrocławiu

Należy dołączyć do niniejszej dokumentacji uzgodnienie z Działem Wysokiego Ciśnienia Gaze w Bydgoszczy.

z up. STAROSTY

Alina Klepaczewska
PRZEWODNICZĄCA
narad koordynacyjnych

Wytyczne do uzgodnienia

Posiedzenie Narady Koordynacyjnej w Starostwie Powiatowym w Inowrocławiu w dniu ...01.12.2015...

dot. wniosków nr: ...222/2015...

warunki uzgodnienia:

1. Zastrzegamy sobie aby prace ziemne prowadzone w strefie ochronnej wynoszącej pięć metrów z każdej strony kabla wykonywane były ręcznie bez użycia sprzętu zmechanizowanego. Szczegółowy przebieg i usytuowanie urządzeń w terenie należy ustalić na podstawie przekopów kontrolnych.
2. Wykonawca z 7-dniowym wyprzedzeniem pisemnie powiadomi ENEA OPERATOR Sp. z o.o. Rejon Dystrybucji Inowrocław o rozpoczęciu prac.
3. Przy prowadzeniu prac w razie odkrycia urządzeń energetycznych należy je zabezpieczyć przed uszkodzeniem i osiadaniem ziemi. Skrzyżowania i zbliżenia należy wykonać zgodnie z obowiązującymi normami, kable w tych miejscach zabezpieczyć rurami dwudzielnymi lub w inny sposób uzgodniony z Sekcją Utrzymania, a przed zasypaniem zgłosić do odbioru.
4. ENEA OPERATOR Sp. z o.o. informuje, że nie będzie ponosił kosztów przebudowy i poziomowania swoich urządzeń w przypadku zmiany rzędnych wysokości terenu w wyniku realizacji projektu.
5. Po rozwiązaniu kolizji dokonać jej inwentaryzacji geodezyjnej sytuacyjno-wysokościowej metodą bezpośrednią, którą w dniu odbioru technicznego należy przekazać do Rejonu Dystrybucji Inowrocław
6. Przy projektowaniu należy zachować, obowiązujące w tym zakresie przepisy i normy, w stosunku do istniejącej sieci elektroenergetycznej napowietrznej i kablowej.
7. Zobowiązuje się inwestora budowanego obiektu i wykonawcę robót do prowadzenia prac wykluczających możliwość powstania awarii oraz:
   a) pokrycia kosztów ewentualnej awarii sieci elektroenergetycznej i niedostarczonej energii elektrycznej odbiorców mających jednostronne zasilanie;
   b) poniesienie kosztów związanych z ewentualnym określonym wstrzymaniem dostawy prądu dla odbiorców;
   c) udzielenia pomocy materialnej i sprzętowej dla szybkiego usunięcia awarii;
   d) powiadomienia odbiorców o przyczynach braku prądu.
8. Niniejsze wytyczne do uzgodnienia są niezbędnym załącznikiem do projektu.
9. Zastrzegamy możliwość wystąpienia w terenie urządzeń i kabli nie zinwentaryzowanych, wyłączonych z eksploatacji. Powyższy fakt należy niezwłocznie zgłosić do Sekcji Utrzymania w celu określenia trybu postępowania z tym uzbrojeniem.
10. Powyższe wytyczne do uzgodnienia informują o istniejącym uzbrojeniu energetycznym podziemnym. Celem uzyskania warunków ewentualnej przebudowy dla usunięcia kolizji należy wystąpić z pismem do Rejonu Dystrybucji Inowrocław.

Uzgodnienie ważne 3 lata

Inowrocław, dnia ...01.12.2015...

ENEA Operator Sp. z o.o.
Rejon Dystrybucji Inowrocław
Dział Rozwoju i Inwestycji
Młodszy Specjalista ds. Rozwoju
Alina Karska

Polska Spółka Gazownictwa sp. z o.o.
ul. M. Kasprzaka 25, 01-224 Warszawa
Oddział w Gdańsku
Rejon Dystrybucji Gazu w Inowrocławiu
ul. ks. P. Wawrzyniaka 39, 88-100 Inowrocław
tel. 52 356 58 10 faks 52 356 58 22
NIP 525 24 96 411
KRS 0000374001 REGON 142739519

Wytyczne Rejonu Dystrybucji Gazu w Inowrocławiu

Wniosek z dnia ...01.12.2015

Narada koordynacyjna 6630.1.287.2015

Warunki uzgodnienia:

1. Szczegółowy przebieg tras istniejących sieci gazowych należy ustalić na podstawie przekopów kontrolnych, a w przypadku ich odkrycia powiadomić niezwłocznie o powyższym lokalną jednostkę operatora sieci gazowej.

2. O planowanym terminie rozpoczęcia prac związanych z ww. zadaniem, należy zawiadomić operatora sieci gazowej – Rejon Dystrybucji Gazu w Inowrocławiu ul. ks. P. Wawrzyniaka 39 tel. 52 356 58 21

3. Zachować wymagane prawem odległości w pionie i poziomie innych obiektów budowlanych od istniejącej lub projektowanej infrastruktury gazowej.

4. Kolizje, zbliżenia i skrzyżowania z naszym uzbrojeniem rozwiązać kosztem i staraniem inwestora przedmiotowego zadania, zachowując dotychczasową warstwę przykrycia sieci gazowej, o ile powzięte z jej operatorem szczegółowe ustalenia nie będą stanowić inaczej. Powyższe musi bezwzględnie spełniać wymagania aktualnych norm i przepisów, w tym przede wszystkim zawartych w Dz.U.2013 r poz. 640 .z dnia 04-06-2013, a w przypadku gazowych sieci polietylenowych, również w „Wytyczne do projektowania i budowy gazociągów, przyłączy z PE w Polskiej Spółce Gazownictwa sp. z o.o. Oddział w Gdańsku" Załącznik do Zarządzenia nr 31/2015 z dnia 17.04.2015., oraz innych aktach wewnętrznych obowiązujących na terenie działania operatora sieci gazowej. Realizacja powyższego prowadzona może być tylko pod nadzorem naszego przedstawiciela, a po jej wykonaniu zgłoszona nam w stanie odkrytym do sprawdzenia i odbioru technicznego.

5. Jeśli zakres przedmiotowej inwestycji wymusi przebudowę, dozbrojenie lub trwałe zabezpieczenie istniejącej sieci gazowej, to warunkiem przystąpienia z naszej strony do odbioru końcowego, będzie wykonanie powyższego na podstawie opracowanego projektu budowlano-wykonawczego, sporządzonego w oparciu o wydane na wniosek inwestora, warunki przebudowy infrastruktury gazowej. Inwentaryzację geodezyjną dokonanych zmian, inwestor zadania winien nieodpłatnie przekazać na majątek Polska Spółka Gazownictwa, Oddział w Gdańsku, Zakład w Bydgoszczy.

6. Wszelkie prace gazoniebezpieczne tj. m.in. włączenia lub wyłączenia z ruchu, rozcięcia, rozłączenia oraz połączenia czynnych przewodów gazowych, a także wbudowanie, wymianę względnie naprawę elementów infrastruktury gazowej itp., należy zlecać do wykonania tylko i wyłącznie operatorowi sieci gazowej.

7. W sąsiedztwie czynnych sieci gazowych wyklucza się możliwość prowadzenia prac ziemnych przy użyciu sprzętu mechanicznego.
8. W bezpośrednim sąsiedztwie czynnych sieci gazowych nie dopuszcza się lokalizowania budynków i innych obiektów kubaturowych, składowania urobku z wykopów, magazynowania materiałów budowlanych, lub utrudniania w jakikolwiek inny sposób bezproblemowego dostępu do naszego uzbrojenia, a w przypadku odbudowy, przebudowy względnie modernizacji istniejących nawierzchni oraz elementów infrastruktury naziemnej, lokalizowania, studni, wpustów ulicznych, parkingów, zatok, wiat, billboardów, wjazdów/ zjazdów/ podjazdów budowa których zmieni dotychczasową wielkość warstwy przykrycia naszego uzbrojenia, schodów, słupów linii energetycznych, telekomunikacyjnych, oświetleniowych i trakcyjnych, a także elementów małej architektury i nasadzeń roślin wieloletnich (drzew, krzewów i innych o rozbudowanym systemie korzeniowym), oraz równolegle do osi sieci gazowej usytuowanych torowisk, krawężników, odwodnień liniowych, ogrodzeń, parkanów, murów oporowych, itp.

9. Rzędne ustawienia skrzynek ulicznych armatury gazowej dostosować do poziomu odtworzonej nawierzchni.

10. W trakcie prowadzenia robót związanych z ww. zadaniem, sieć gazową wraz z wszystkimi jej elementami zabezpieczyć przed uszkodzeniami, oraz osiadaniem gruntu stanowiącego jej podbudowę i osłonę. W przypadku ich stwierdzenia, lub wystąpienia awarii, wszelkimi kosztami ich naprawienia i usunięcia, oraz powstałych dla jej operatora strat, obciążony zostanie inwestor lub wykonawca ww. inwestycji.

11. Wszystkie czynności operatora sieci gazowej, wykonywane na rzecz lub pisemne zlecenie inwestora zadania, będą realizowane odpłatnie.

12. Niniejsze wytyczne do uzgodnienia są niezbędnym załącznikiem do projektu.

Okres ważności niniejszego uzgodnienia określa się na 2 lata licząc od daty jego wystawienia.

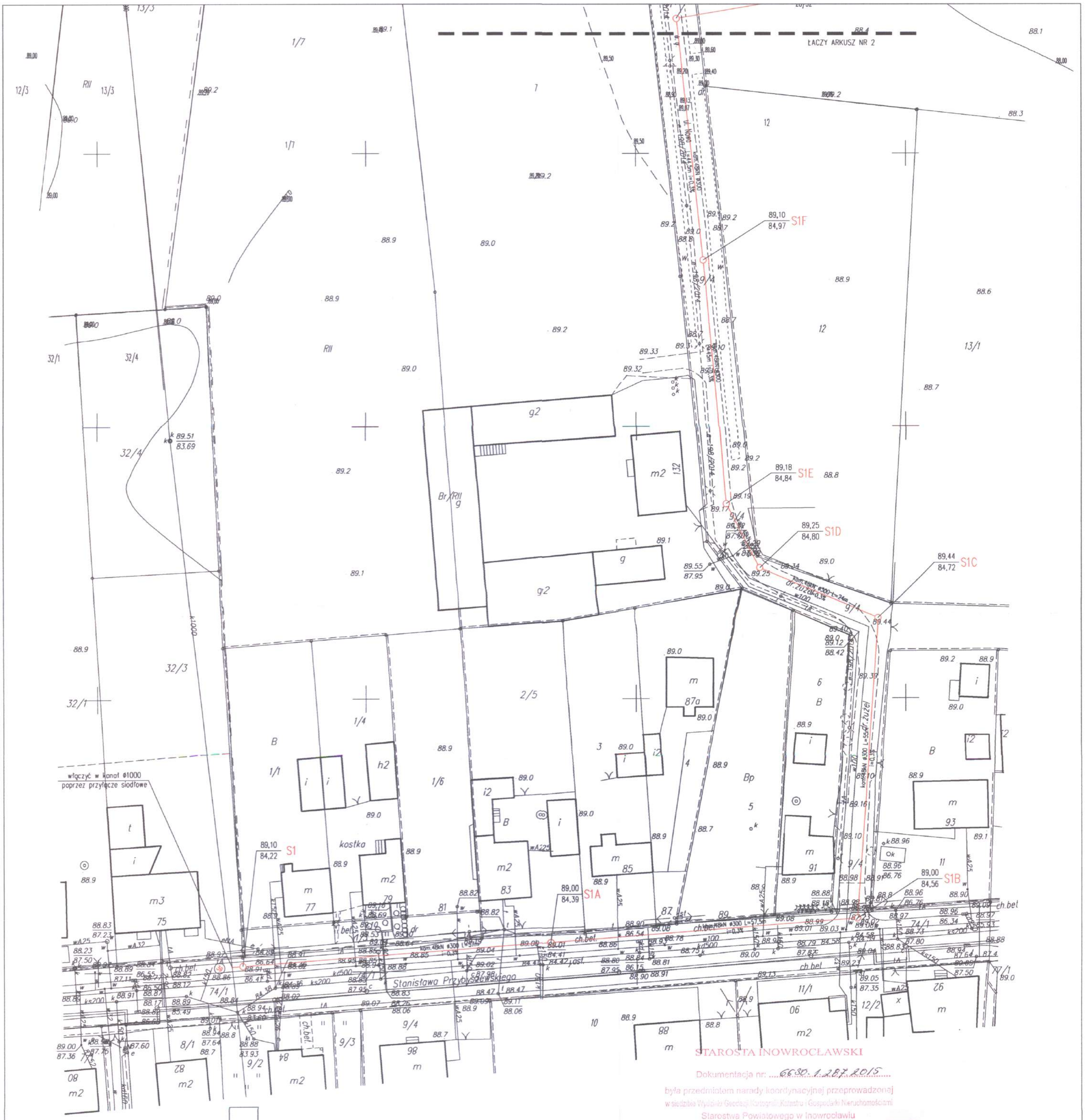

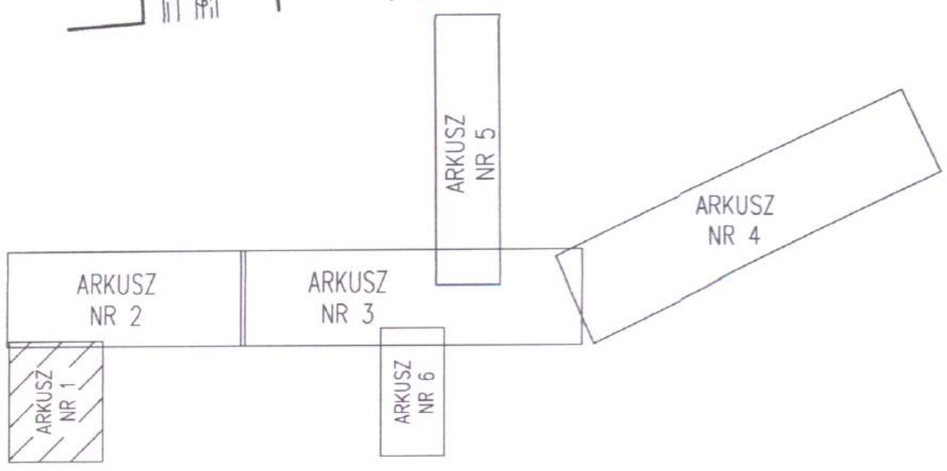

STAROSTA INOWROCŁAWSKI

Dokumentacja nr: 6630.1.287.2015

była przedmiotem narady koordynacyjnej przeprowadzonej w siedzibie Wydziału Geodezji, Kartografii, Katastru i Gospodarki Nieruchomościami Starostwa Powiatowego w Inowrocławiu przy ul. Prezydenta Franklina Roosevelta 36-38 dn.: 01.12.2015

w formie:

- ☒ zebrania zainteresowanych podmiotów
- ☒ za pomocą środków komunikacji elektronicznej

Inowrocław dn.: 07.12.2015

z up. STAROSTY

Alina Klep[illegible]
PRZEWODNICZĄCA
narad koordy[illegible]ych

ZAKŁAD USŁUG TECHNICZNYCH "ZEN" TORUŃ ul.Bartnicza7, 87-100 Toruń, tel. 607086176			
Właściciele działek:	Właściciele wg załączonego wykazu		
Inwestor	Urząd Gminy Inowrocław		
Obiekt:	SIEĆ I PRZYŁACZA KANALIZACYJNE		Branża: Sanitarna
Adres:	Miechowice - Inowrocław		
Temat:	PLAN SYTUACYJNY - ARKUSZ NR 1		Skala: 1:500
Projektował:	Zenon Barski	UAN-KZ-7210/95/87	
Sprawdził:	inż.Zbigniew Lewandowski	WRR-I-7131-14/02	Nr rys.: 1
Data:	Toruń 10.07.2015		

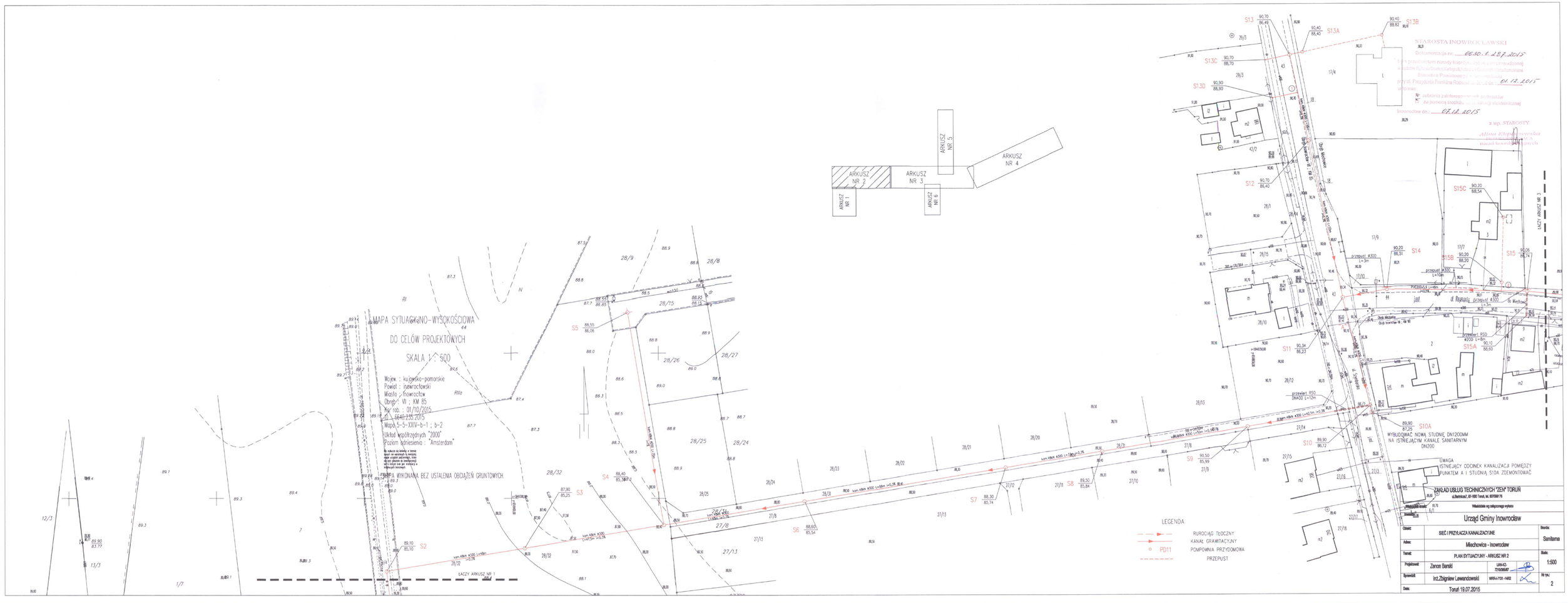
MAPA SYTUACYJNO-WYSOKOŚCIOWA
DO CELÓW PROJEKTOWYCH
SKALA 1 : 500
Województwo : kujawsko-pomorskie
Powiat : inowrocławski
Miasto : Inowrocław
Obręb : VII : KM 85
Nr. rob. : 01/10/2015
Nr. : 6640-235-2015
Mapa: 5-5-XXIV-b-1 ; b-2
Układ współrzędnych "2000"
Poziom odniesienia : "Amsterdam"
MAPA WYKONANA BEZ USTALENIA OBCIĄŻEŃ GRUNTOWYCH.
ARKUSZ NR 1
ARKUSZ NR 2
ARKUSZ NR 3
ARKUSZ NR 4
ARKUSZ NR 5
ARKUSZ NR 6
ŁĄCZY ARKUSZ NR 1
ŁĄCZY ARKUSZ NR 3
STAROSTA INOWROCŁAWSKI
Dokumentacja nr: 6650.1.237.2015
01.12.2015
z up. STAROSTY
Urząd Gminy Inowrocław
WYBUDOWAĆ NOWĄ STUDNIĘ DN1200MM NA ISTNIEJĄCYM KANALE SANITARNYM DN200
UWAGA
ISTNIEJĄCY ODCINEK KANALIZACJI POMIĘDZY PUNKTEM A I STUDNIĄ S10A ZDEMONTOWAĆ
LEGENDA
RUROCIĄG TŁOCZNY
KANAŁ GRAWITACYJNY
POMPOWNIA PRZYDOMOWA
PD11
PRZEPUST
ZAKŁAD USŁUG TECHNICZNYCH "ZEN" TORUŃ
Obiekt: SIEĆ I PRZYŁĄCZA KANALIZACYJNE
Branża: Sanitarna
Adres: Miechowice - Inowrocław
Temat: PLAN SYTUACYJNY - ARKUSZ NR 2
Skala: 1:500
Projektował: Zenon Banaś
Sprawdził: Inż.Zbigniew Lewandowski
Data: Toruń 19.07.2015
Nr rys.: 2

MAPA SYTUACYJNO-WYSOKOŚCIOWA
DO CELÓW PROJEKTOWYCH
SKALA 1 : 500

Województwo : kujawsko-pomorskie
Powiat : inowrocławski
Miasto : Inowrocław
Obręb : VII ; KM 90
Gmina : Inowrocław
Obręb : Mechowice

Nr. ewid. : 01/10/2015
D : 6640/35/2015
Mapa : 5-5-XXX-n-1 ; n-2
Układ współrzędnych "2000"
Pionowe odniesienie : "Amsterdam"

MAPA WYKONANA BEZ USTALENIA GRANIC GRUNTOWNYCH.

Na mapie w postaci w kolorze czarnym przedstawiono treść zasadniczą mapy w 100 (jeden do dziesięciu) kolorem czerwonym - sieci uzbrojenia podziemnego

ARKUSZ NR 1 | ARKUSZ NR 2 | ARKUSZ NR 3 | ARKUSZ NR 4 | ARKUSZ NR 5 | ARKUSZ NR 6

LEGENDA

- RUROCIĄG TŁOCZNY
- KANAŁ GRAWITACYJNY
- PD11 POMPOWNIA PRZYDOMOWA
- PRZEPUST

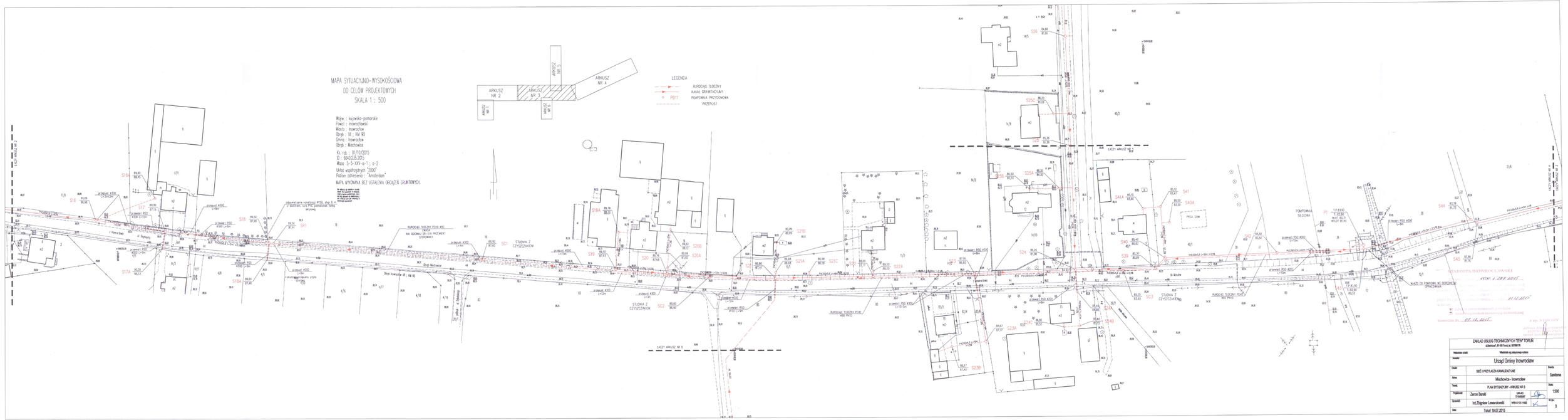
ŁĄCZY ARKUSZ NR 2
ŁĄCZY ARKUSZ NR 6
ŁĄCZY ARKUSZ NR 8
HYDROFOR NR 1
HYDROFOR NR 2
S16
S17
S17A
S18
S18A
S19
S19A
S20
S20A
S20B
S21
S21A
S21B
S21C
S22
S22A
S23
S23A
S23B
S24
S25
S26
S26A
S26B
S26C
S39
S40
S40A
S40B
S41
S41A
S42
S43
S43A
S44
S45
S46
SC1
SC2
SC3
SR1
STUDNIA Z CZYSZCZARKIEM
POMPOWNIA SECOWA
P1
P2
PRZYŁĄCZE
Obrębowa
Obręb Mechowice
Obręb Inowrocław - KM 90
ul. Rybacka
ul. Kujawska
ul. Kościelna
ul. Mechowska
ul. Ogrodowa
ul. Wiejska
ul. Brzozowa
ul. Sosnowa
ul. Dębowa
ul. Leśna
ul. Wrzosowa
ul. Kwiatowa
ul. Polna
ul. Ogrodowa
ul. Wiejska
ul. Brzozowa
ul. Sosnowa
ul. Dębowa
ul. Leśna
ul. Wrzosowa
ul. Kwiatowa
ul. Polna
RUROCIĄG TŁOCZNY PE100 Ø90 PN10
RUROCIĄG TŁOCZNY PE100 Ø90 PN10 OSŁONOWY SR-570 PRZEWIERT STEROWNY
RUROCIĄG TŁOCZNY PE100 Ø90 PN10
RUROCIĄG TŁOCZNY PE100 Ø90 PN10
RUROCIĄG TŁOCZNY PE100 Ø90 PN10

MAPA SYTUACYJNO-WYSOKOŚCIOWA
DO CELÓW PROJEKTOWYCH
SKALA 1 : 500

Mapa : Cyfrowa - zasadnicza
Układ : Współrzędne "Inowrocław"
G. P. - 88 : Współrzędne
E = 18 500000
N = 542 500000
Mapa : 500 / 1 / 2 / 1
Układ wysokościowy : "Kronsztadt 86"
Mapa wykonana na podstawie materiałów PODGK w Toruniu
Data wykonania mapy : czerwiec 2015

UWAGA
POMIĘDZY PD4 A SR2 KANAŁ TŁOCZNY UKŁADAĆ METODĄ
PRZEWIERTU STEROWANEGO ZA POMOCĄ RURY PRZEWIERTOWEJ RS

ARKUSZ NR 1
ARKUSZ NR 2
ARKUSZ NR 3
ARKUSZ NR 4
ARKUSZ NR 5
ARKUSZ NR 6

RURY PEHD Ø200
PRZEWIERT STEROWANY

LEGENDA
RUROCIĄG TŁOCZNY
KANAŁ GRAWITACYJNY
PD11 POMPOWNIA PRZYDOMOWA
PRZEPUST

STAROSTA INOWROCŁAWSKI
Zatwierdzono na mocy decyzji nr 6/2015 z dnia 12.01.2015 r.
Inowrocław, dnia 12.01.2015 r.
Przez Projektanta: mgr inż. Zbigniew Lewandowski
Nr uprawnień: 0/0/0/0/0/0
Sporządzono na podstawie: mapy zasadniczej
Mapa z dnia: 02.06.2015 r.
Starosta Inowrocławski
mgr inż. Zbigniew Lewandowski

ZAKŁAD USŁUG TECHNICZNYCH "DSM" TORUŃ ul.Nowogrodzka 20 87-100 Toruń, tel. 056/654-29-78			
Przedmiot dokum.	Przebudowa sieci wodociągowej i kanalizacji		
Inwestor	Urząd Gminy Inowrocław		
Tytuł	SIEĆ I PRZYŁĄCZA KANALIZACYJNE	Skala	Sankiema
Autor	Wachowicz - Inowrocław		
Temat	PLAN SITUACYJNY - ARKUSZ NR 4	Skala	1:500
Projektował	Zenon Borski	Nr ewid.	4
Sprawdził	Inż.Zbigniew Lewandowski	Nr ser.	
Data	Toruń 19.07.2015		

MAPA SYTUACYJNO-WYSOKOŚCIOWA DO CELÓW PROJEKTOWYCH
SKALA 1 : 500

Wizja : kanalizacja grawitacyjna
Rodzaj : sieć kanalizacyjna
Cel : inwestycja
Obręb : Mieszkowice
Ks. rej. : 01/00/2015
ID : 6840.135.2015
Mapa: 5-5-XX-c-1 ; c-2 ; c-3 ; d-1 ; 5-5-XXX-a-2
Układ współrzędnych : "2000"
Układ wysokościowy : "kronsztadzki"
Pionowo odniesiono : "kronsztadzki"
MAPA WYKONAŁ BIZ OSTAŁUNA OBSZARA GRUNTOWNI.

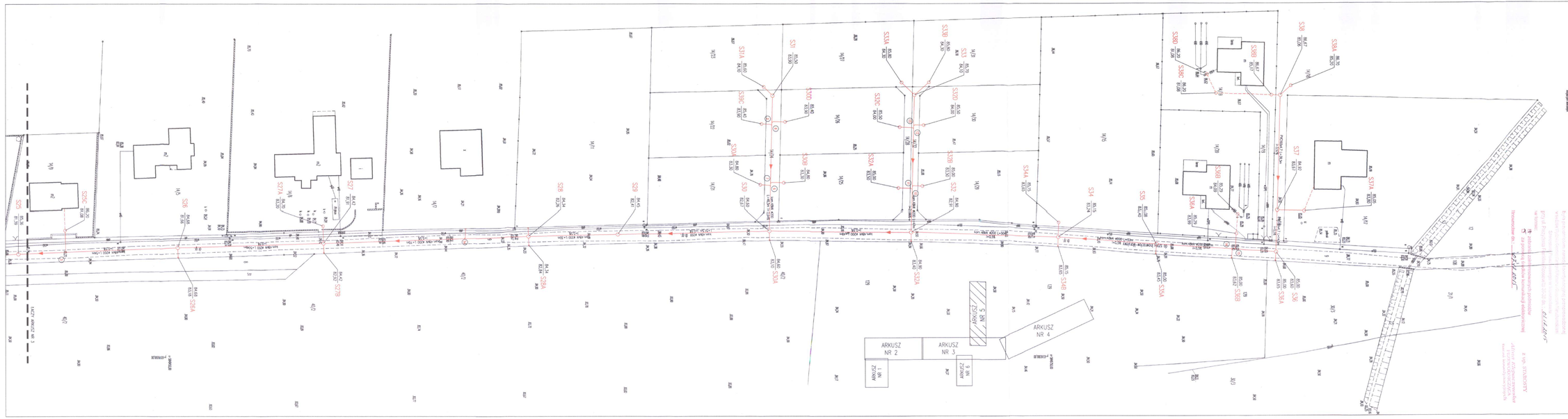
ARKUSZ NR 1
ARKUSZ NR 2
ARKUSZ NR 3
ARKUSZ NR 4
ARKUSZ NR 5
ARKUSZ NR 6
S25
S26
S27
S27A
S27B
S28
S29
S30
S30A
S30B
S30C
S31
S31A
S32
S32A
S32B
S32C
S33
S33A
S33B
S33C
S34
S34A
S34B
S35
S35A
S35B
S36
S36A
S36B
S37
S37A
S38
S38A
S38B
S38C
S39
S39A
S39B
S39C
S39D
S39E
S39F
S39G
S39H
S39I
S39J
S39K
S39L
S39M
S39N
S39O
S39P
S39Q
S39R
S39S
S39T
S39U
S39V
S39W
S39X
S39Y
S39Z
S39AA
S39AB
S39AC
S39AD
S39AE
S39AF
S39AG
S39AH
S39AI
S39AJ
S39AK
S39AL
S39AM
S39AN
S39AO
S39AP
S39AQ
S39AR
S39AS
S39AT
S39AU
S39AV
S39AW
S39AX
S39AY
S39AZ
S39BA
S39BB
S39BC
S39BD
S39BE
S39BF
S39BG
S39BH
S39BI
S39BJ
S39BK
S39BL
S39BM
S39BN
S39BO
S39BP
S39BQ
S39BR
S39BS
S39BT
S39BU
S39BV
S39BW
S39BX
S39BY
S39BZ
S39CA
S39CB
S39CC
S39CD
S39CE
S39CF
S39CG
S39CH
S39CI
S39CJ
S39CK
S39CL
S39CM
S39CN
S39CO
S39CP
S39CQ
S39CR
S39CS
S39CT
S39CU
S39CV
S39CW
S39CX
S39CY
S39CZ
S39DA
S39DB
S39DC
S39DD
S39DE
S39DF
S39DG
S39DH
S39DI
S39DJ
S39DK
S39DL
S39DM
S39DN
S39DO
S39DP
S39DQ
S39DR
S39DS
S39DT
S39DU
S39DV
S39DW
S39DX
S39DY
S39DZ
S39EA
S39EB
S39EC
S39ED
S39EE
S39EF
S39EG
S39EH
S39EI
S39EJ
S39EK
S39EL
S39EM
S39EN
S39EO
S39EP
S39EQ
S39ER
S39ES
S39ET
S39EU
S39EV
S39EW
S39EX
S39EY
S39EZ
S39FA
S39FB
S39FC
S39FD
S39FE
S39FF
S39FG
S39FH
S39FI
S39FJ
S39FK
S39FL
S39FM
S39FN
S39FO
S39FP
S39FQ
S39FR
S39FS
S39FT
S39FU
S39FV
S39FW
S39FX
S39FY
S39FZ
S39GA
S39GB
S39GC
S39GD
S39GE
S39GF
S39GG
S39GH
S39GI
S39GJ
S39GK
S39GL
S39GM
S39GN
S39GO
S39GP
S39GQ
S39GR
S39GS
S39GT
S39GU
S39GV
S39GW
S39GX
S39GY
S39GZ
S39HA
S39HB
S39HC
S39HD
S39HE
S39HF
S39HG
S39HH
S39HI
S39HJ
S39HK
S39HL
S39HM
S39HN
S39HO
S39HP
S39HQ
S39HR
S39HS
S39HT
S39HU
S39HV
S39HW
S39HX
S39HY
S39HZ
S39IA
S39IB
S39IC
S39ID
S39IE
S39IF
S39IG
S39IH
S39II
S39IJ
S39IK
S39IL
S39IM
S39IN
S39IO
S39IP
S39IQ
S39IR
S39IS
S39IT
S39IU
S39IV
S39IW
S39IX
S39IY
S39IZ
S39JA
S39JB
S39JC
S39JD
S39JE
S39JF
S39JG
S39JH
S39JI
S39JJ
S39JK
S39JL
S39JM
S39JN
S39JO
S39JP
S39JQ
S39JR
S39JS
S39JT
S39JU
S39JV
S39JW
S39JX
S39JY
S39JZ
S39KA
S39KB
S39KC
S39KD
S39KE
S39KF
S39KG
S39KH
S39KI
S39KJ
S39KK
S39KL
S39KM
S39KN
S39KO
S39KP
S39KQ
S39KR
S39KS
S39KT
S39KU
S39KV
S39KW
S39KX
S39KY
S39KZ
S39LA
S39LB
S39LC
S39LD
S39LE
S39LF
S39LG
S39LH
S39LI
S39LJ
S39LK
S39LL
S39LM
S39LN
S39LO
S39LP
S39LQ
S39LR
S39LS
S39LT
S39LU
S39LV
S39LW
S39LX
S39LY
S39LZ
S39MA
S39MB
S39MC
S39MD
S39ME
S39MF
S39MG
S39MH
S39MI
S39MJ
S39MK
S39ML
S39MM
S39MN
S39MO
S39MP
S39MQ
S39MR
S39MS
S39MT
S39MU
S39MV
S39MW
S39MX
S39MY
S39MZ
S39NA
S39NB
S39NC
S39ND
S39NE
S39NF
S39NG
S39NH
S39NI
S39NJ
S39NK
S39NL
S39NM
S39NN
S39NO
S39NP
S39NQ
S39NR
S39NS
S39NT
S39NU
S39NV
S39NW
S39NX
S39NY
S39NZ
S39OA
S39OB
S39OC
S39OD
S39OE
S39OF
S39OG
S39OH
S39OI
S39OJ
S39OK
S39OL
S39OM
S39ON
S39OO
S39OP
S39OQ
S39OR
S39OS
S39OT
S39OU
S39OV
S39OW
S39OX
S39OY
S39OZ
S39PA
S39PB
S39PC
S39PD
S39PE
S39PF
S39PG
S39PH
S39PI
S39PJ
S39PK
S39PL
S39PM
S39PN
S39PO
S39PP
S39PQ
S39PR
S39PS
S39PT
S39PU
S39PV
S39PW
S39PX
S39PY
S39PZ
S39QA
S39QB
S39QC
S39QD
S39QE
S39QF
S39QG
S39QH
S39QI
S39QJ
S39QK
S39QL
S39QM
S39QN
S39QO
S39QP
S39QQ
S39QR
S39QS
S39QT
S39QU
S39QV
S39QW
S39QX
S39QY
S39QZ
S39RA
S39RB
S39RC
S39RD
S39RE
S39RF
S39RG
S39RH
S39RI
S39RJ
S39RK
S39RL
S39RM
S39RN
S39RO
S39RP
S39RQ
S39RR
S39RS
S39RT
S39RU
S39RV
S39RW
S39RX
S39RY
S39RZ
S39SA
S39SB
S39SC
S39SD
S39SE
S39SF
S39SG
S39SH
S39SI
S39SJ
S39SK
S39SL
S39SM
S39SN
S39SO
S39SP
S39SQ
S39SR
S39SS
S39ST
S39SU
S39SV
S39SW
S39SX
S39SY
S39SZ
S39TA
S39TB
S39TC
S39TD
S39TE
S39TF
S39TG
S39TH
S39TI
S39TJ
S39TK
S39TL
S39TM
S39TN
S39TO
S39TP
S39TQ
S39TR
S39TS
S39TT
S39TU
S39TV
S39TW
S39TX
S39TY
S39TZ
S39UA
S39UB
S39UC
S39UD
S39UE
S39UF
S39UG
S39UH
S39UI
S39UJ
S39UK
S39UL
S39UM
S39UN
S39UO
S39UP
S39UQ
S39UR
S39US
S39UT
S39UU
S39UV
S39UW
S39UX
S39UY
S39UZ
S39VA
S39VB
S39VC
S39VD
S39VE
S39VF
S39VG
S39VH
S39VI
S39VJ
S39VK
S39VL
S39VM
S39VN
S39VO
S39VP
S39VQ
S39VR
S39VS
S39VT
S39VU
S39VV
S39VW
S39VX
S39VY
S39VZ
S39WA
S39WB
S39WC
S39WD
S39WE
S39WF
S39WG
S39WH
S39WI
S39WJ
S39WK
S39WL
S39WM
S39WN
S39WO
S39WP
S39WQ
S39WR
S39WS
S39WT
S39WU
S39WV
S39WW
S39WX
S39WY
S39WZ
S39XA
S39XB
S39XC
S39XD
S39XE
S39XF
S39XG
S39XH
S39XI
S39XJ
S39XK
S39XL
S39XM
S39XN
S39XO
S39XP
S39XQ
S39XR
S39XS
S39XT
S39XU
S39XV
S39XW
S39XX
S39XY
S39XZ
S39YA
S39YB
S39YC
S39YD
S39YE
S39YF
S39YG
S39YH
S39YI
S39YJ
S39YK
S39YL
S39YM
S39YN
S39YO
S39YP
S39YQ
S39YR
S39YS
S39YT
S39YU
S39YV
S39YW
S39YX
S39YY
S39YZ
S39ZA
S39ZB
S39ZC
S39ZD
S39ZE
S39ZF
S39ZG
S39ZH
S39ZI
S39ZJ
S39ZK
S39ZL
S39ZM
S39ZN
S39ZO
S39ZP
S39ZQ
S39ZR
S39ZS
S39ZT
S39ZU
S39ZV
S39ZW
S39ZX
S39ZY
S39ZZ
S40A
S40B
S40C
S40D
S40E
S40F
S40G
S40H
S40I
S40J
S40K
S40L
S40M
S40N
S40O
S40P
S40Q
S40R
S40S
S40T
S40U
S40V
S40W
S40X
S40Y
S40Z
S41A
S41B
S41C
S41D
S41E
S41F
S41G
S41H
S41I
S41J
S41K
S41L
S41M
S41N
S41O
S41P
S41Q
S41R
S41S
S41T
S41U
S41V
S41W
S41X
S41Y
S41Z
S42A
S42B
S42C
S42D
S42E
S42F
S42G
S42H
S42I
S42J
S42K
S42L
S42M
S42N
S42O
S42P
S42Q
S42R
S42S
S42T
S42U
S42V
S42W
S42X
S42Y
S42Z

MAPA SYTUACYJNO-WYSOKOŚCIOWA
DO CELÓW PROJEKTOWYCH
SKALA 1 : 500

Wojew. : kujawsko-pomorskie
Powiat : inowrocławski
Gmina : Inowrocław
Obręb : Miechowice
Ks. rob. : 01/10/2015
ID : 6640.235.2015
Mapa 5-5-XXV-o-1 ; o-3
Układ współrzędnych "2000"
Poziom odniesienia : "Amsterdam"

MAPA WYKONANA BEZ USTALENIA OBCIĄŻEŃ GRUNTOWYCH.

Na wniosek ów właściciel i będzie
Mapa ta zgłoszonej w wnioski
mapa w zgłosił podmioty, które
ta wykonywania do wnioskowej
na wykonywania w wnioskowej
mających trwałego

STAROSTA INOWROCŁAWSKI

Dokumentacja nr: 6680.1.287.2015
była przedmiotem narady koordynacyjnej przeprowadzonej
w siedzibie Wydziału Geodezji,Kartografii,Katastru i Gospodarki Nieruchomościami
Starostwa Powiatowego w Inowrocławiu
przy ul. Prezydenta Franklina Roosevelta 36-38 dn. : 01.12.2015
w formie:
☒ zebrania zainteresowanych podmiotów
☒ za pomocą środków komunikacji elektronicznej

Inowrocław dn.: 07.12.2015

z up. STAROSTY
Alina Kle[illegible]
PRZEWOD[illegible]CZĄCA
narad koord[illegible]cyjnych

ZAKŁAD USŁUG TECHNICZNYCH "ZEN" TORUŃ ul.Bartnicza7, 87-100 Toruń, tel. 607086176			
Właściciele działek:	Właściciele wg załączonego wykazu		
Inwestor:	Urząd Gminy Inowrocław		
Obiekt:	SIEĆ I PRZYŁACZA KANALIZACYJNE		Branża: Sanitarna
Adres:	Miechowice - Inowrocław		
Temat:	PLAN SYTUACYJNY - ARKUSZ NR 6		Skala: 1:500
Projektował:	Zenon Barski	UAN-KZ-72/0386/87	
Sprawdził:	inż.Zbigniew Lewandowski	WRR-I-7131 -1/402	Nr rys.: 6
Data:	Toruń 19.07.2015		

Wariacja skali:			
Inwestor:	Urząd Gminy Inowrocław		
Obiekt:	SIEĆ PRZYŁĄCZA KANALIZACYJNE		Branża: Sanitarna
Temat:	Miejscowość - Inowrocław		
Temat:	PROFIL KANAŁU (SIECI)		Skala: 1:100/50
Projektował:	Zenon Borski	uprawnienia budowlane	
Sprawdził:	inż.Zbigniew Lewandowski	uprawnienia budowlane	Nr rys.
Data:	Toruń 15.12.2015		

ZAKŁAD USŁUG TECHNICZNYCH "DEM TORUŃ"
ul.Bydgoska 31 87-100 Toruń tel. 0056/6570 - 70
Wszelkie prawa zastrzeżone - wzór własność firmy

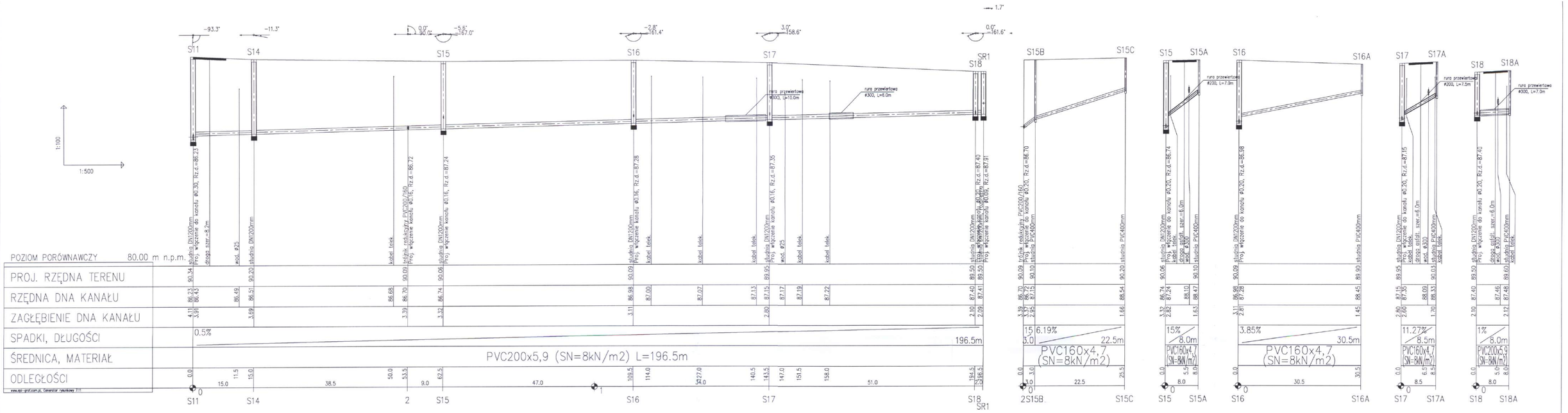

ZAKŁAD USŁUG TECHNICZNYCH "ZEN" TORUŃ ul.Bartnicza7, 87-100 Toruń, tel. 8070961 78	
Właściciele działek:	Właściciele wg załączonego wykazu
Inwestor	Urząd Gminy Inowrocław
Obiekt:	SIEĆ I PRZYŁACZA KANALIZACYJNE
Branża:	Sanitarn
Adres:	Miechowice - Inowrocław
Temat:	PROFIL KANALIZACJI ODCINEK S11-SR1
Skala:	1:100/50
Projektował:	Zenon Barski — UAN-KZ-7210/385/87
Sprawdził:	inż.Zbigniew Lewandowski — WRR-I-7131-14/02
Nr rys.:	8
Data:	Toruń 15.12.2015

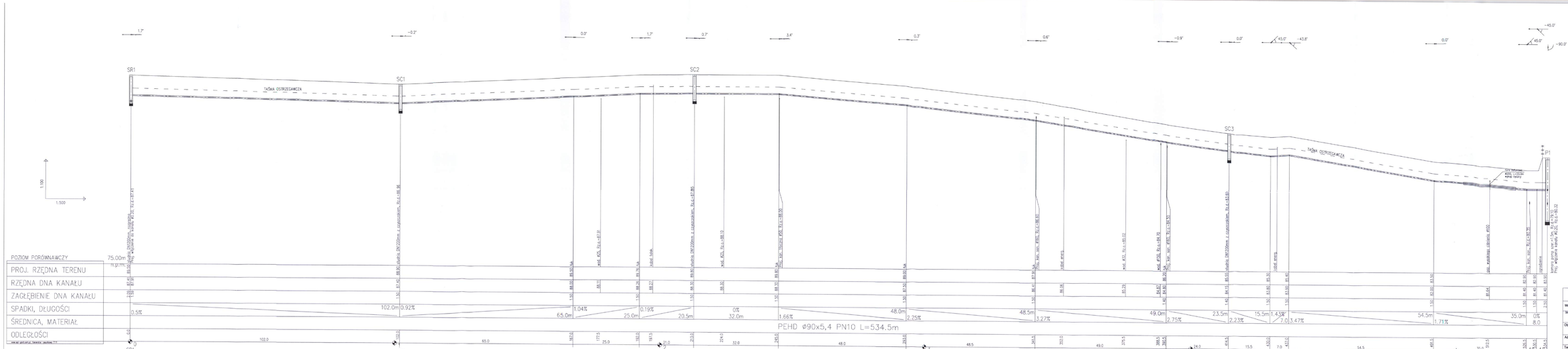

ZAKŁAD USŁUG TECHNICZNYCH "ZEN" TORUŃ ul.Bartosząt, 87-100 Toruń, tel. 0(056)6116	
Wielkości działki:	Wielkości wg załączonego wykazu
Inwestor:	Urząd Gminy Inowrocław
Obiekt:	SIEĆ I PRZYŁĄCZA KANALIZACYJNE
Branża:	Sanitarna
Adres:	Miechowice - Inowrocław
Temat:	PROFIL KANALIZACJI
Skala:	

ZAKŁAD USŁUG TECHNICZNYCH "ZBIM" TORUŃ
ul.Bydgoska 47 / 87-100 Toruń tel. 56 6548179

Wykonawca dokumentacji projektowej

Inwestor: **Urząd Gminy Inowrocław**

Obiekt: SIECI I PRZYŁĄCZA KANALIZACYJNE

Lokalizacja: Mischorek - Inowrocław

Tytuł rysunku: PROFIL KANALIZACJI GRAWITACYJNEJ

Projektant: Zenon Barski

Sprawdził: mgr inż. Zbigniew Lewandowski

Data: Styczeń 2012

Skala: 1:100/100

Arkusz: 1 / 1

Nr rys.: 2

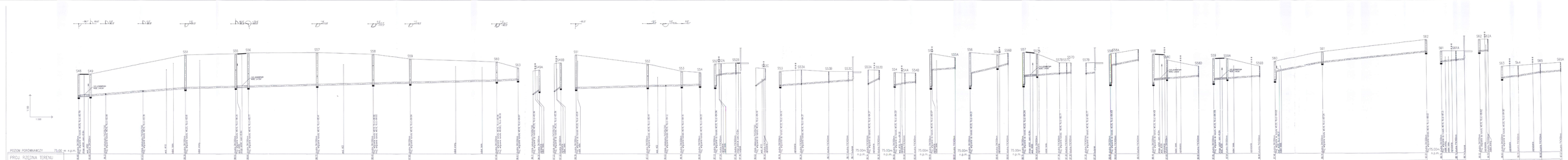

ZAKŁAD USŁUG TECHNICZNYCH TERM TORUŃ
ul.Bydgoska 48 87-100 Toruń
tel.(56) 654 70 00, fax (56) 654 70 01

Inwestor: Urząd Gminy Inowrocław

Obiekt: SIEĆ I PRZYŁĄCZA KANALIZACYJNE

Adres: Machnówka - Inowrocław
DROGA GMINNA NR 2
DŁUGACK OBRĘB 0002

Rysował: Zenon Banek

Data: 5.10.2010

Skala: 1:500

Arkusz: 1

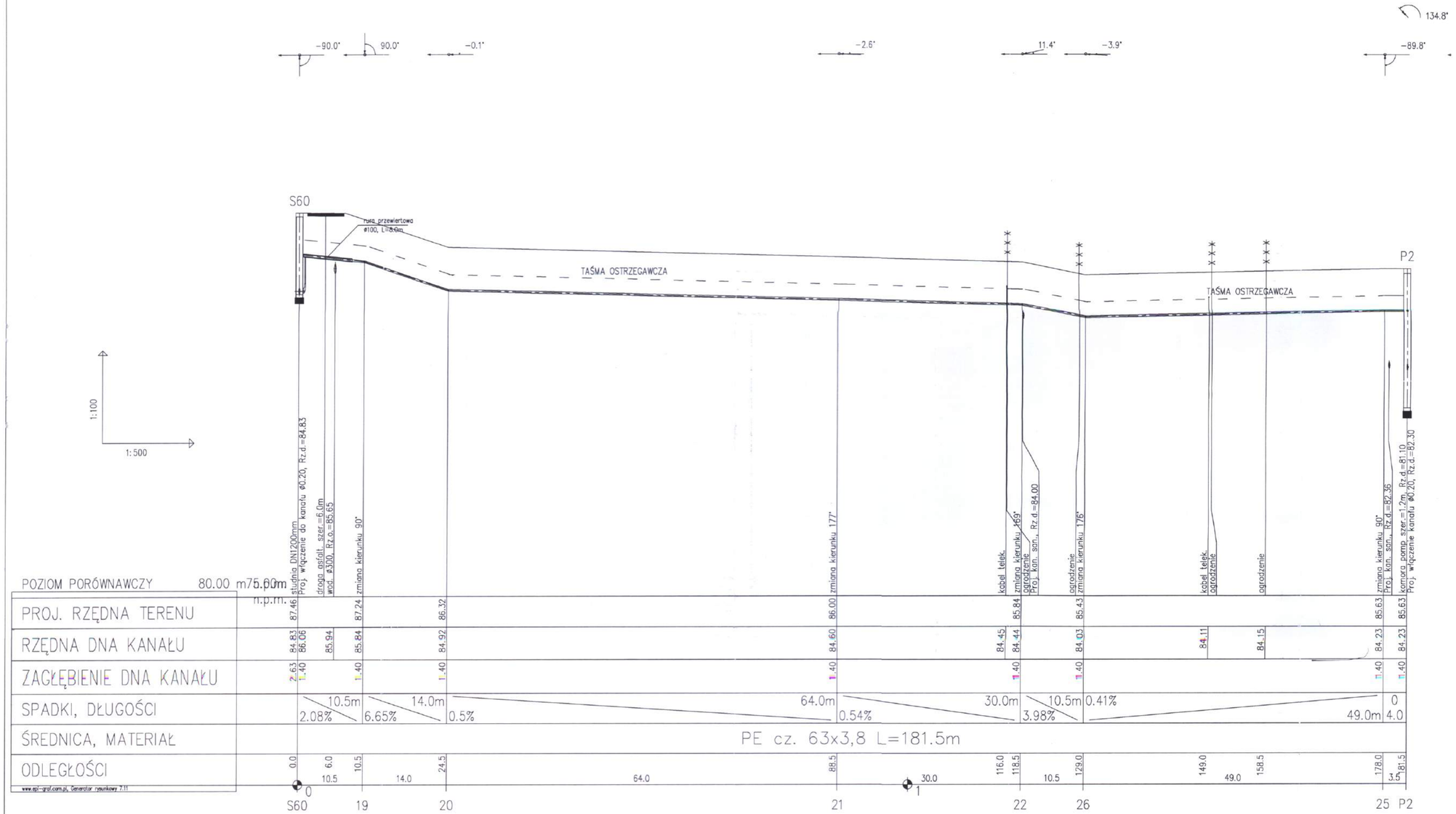

ZAKŁAD USŁUG TECHNICZNYCH "ZEN" TORUŃ ul.Bartnicza7, 87-100 Toruń, tel. 607096176			
Właściciele działki:	Właściciele wg załączonego wykazu		
Inwestor	Urząd Gminy Inowrocław		
Obiekt:	SIEĆ I PRZYŁACZA KANALIZACYJNE		Branża: Sanitarn
Adres:	Miechowice - Inowrocław		
Temat:	PROFIL KANALIZACJI ODCINEK S60-P2		Skala: 1:100/50
Projektował:	Zenon Barski	UAN-KZ-7210/385/87	
Sprawdził:	inż.Zbigniew Lewandowski	WRR-I-7131 -14/02	Nr rys.: 12
Data:	Toruń 15.12.2015		

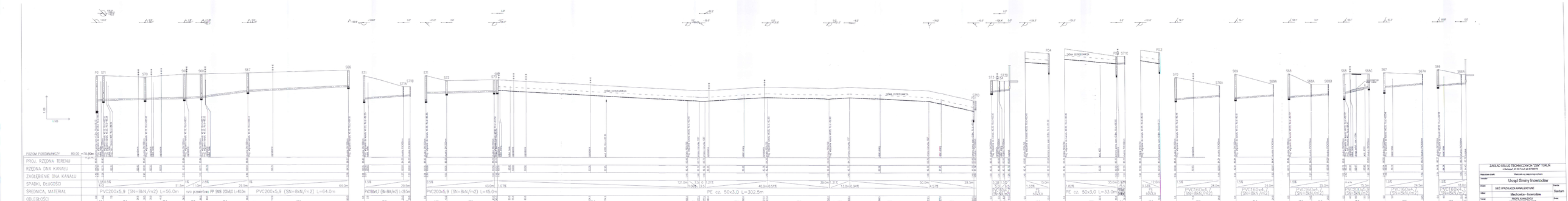

ZAKŁAD USŁUG TECHNICZNYCH "ZEW" TORUŃ Chełmżyńska 44 100 Toruń tel. 56 6546878	
Miejscowość budowy / Inwestycja	Miejscowość wg zakończenia robót Urząd Gminy Dobrzyńskie
Obiekt	SIEĆ I PRZYŁĄCZA KANALIZACYJNE
Branża	Sanitarna
Kolor	Mechowice - Inowrocław
Temat	PROFIL KANALIZACJI (DOKUMENTACJA ZT-0710)
Rzędna	1:100/50
Projektował	Zenon Banasik
Sprawdził	inż.Zbigniew Lewandowski
Data	Toruń 15.12.2015
Nr rys.	03

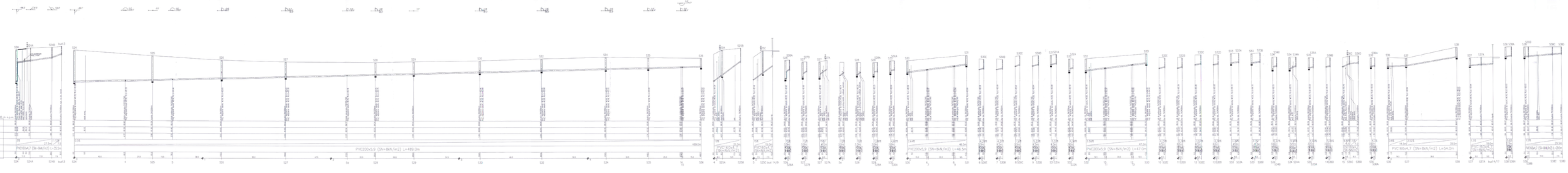

ZAKŁAD USŁUG TECHNICZNYCH I OCHR. ŚRODOWISKA
ul.Bartosza 27 42-512 tel. 32 7228 75

Wykonawca: Biuro Usług Inżynierskich

Inwestor: Urząd Gminy Irządze

Obiekt: SIEĆ I PRZYŁĄCZA KANALIZACYJNE

Tytuł: Wschowa - Grzeszczów

Tytuł: PROFIL KANALIZACJI GRAWITACYJNEJ

Projektant: Zenon Baran

Sprawdzał: mgr Zbigniew Lewandowski

Data: 15.12.2016

Rysunek: 1

Skala: 1:100/1:500

Arkusz: 1/1

Nr rys.: 1/1

PRZEKRÓJ B–B

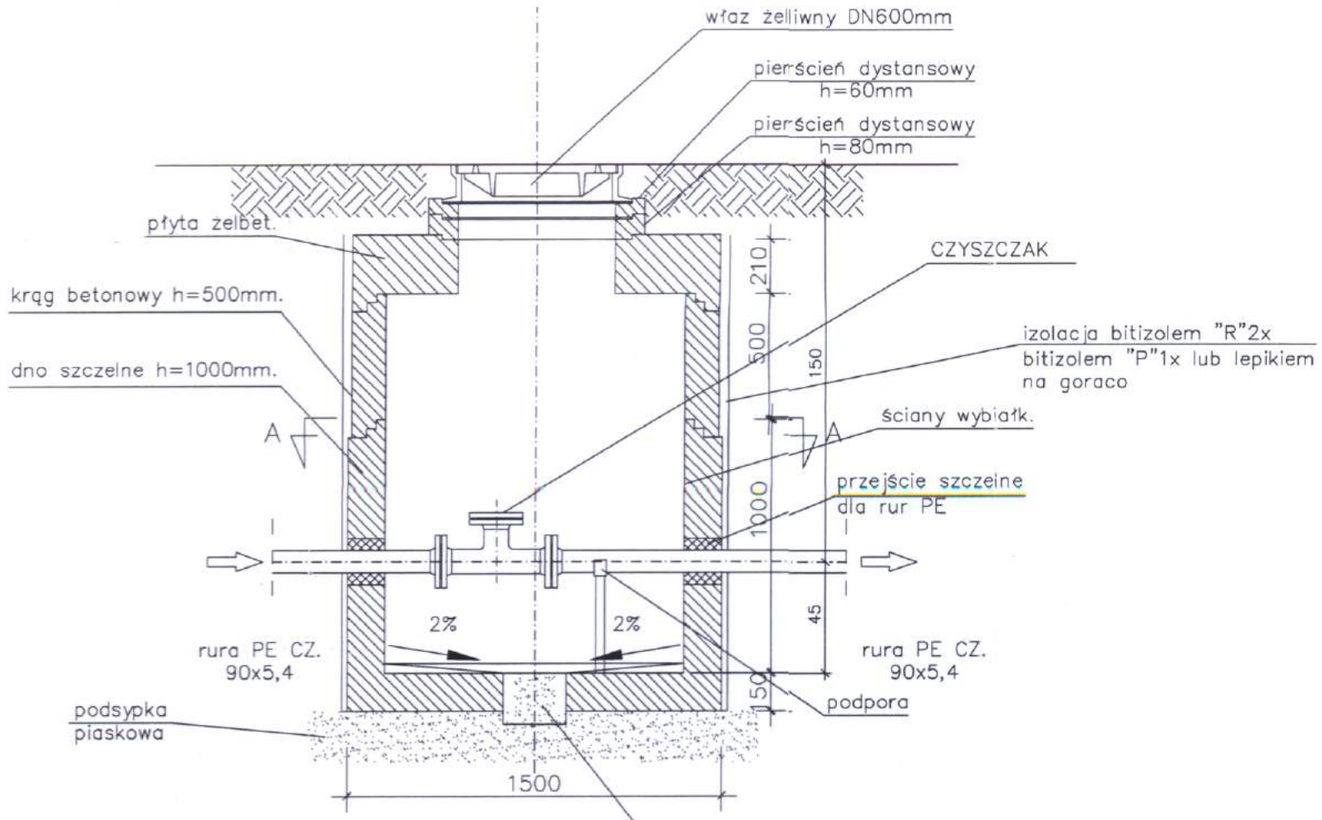

PRZEKRÓJ A–A

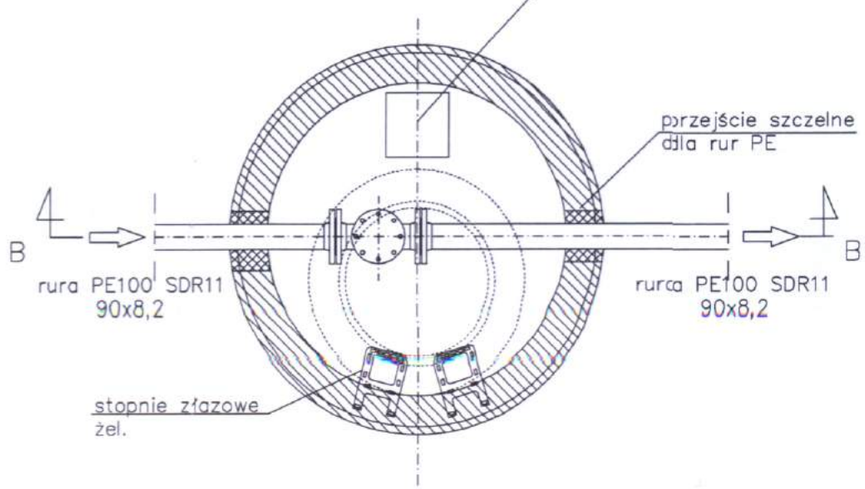

ZAKŁAD USŁUG TECHNICZNYCH "ZEN" TORUŃ ul.Bartnicza7, 87-100 Toruń, tel. 607096176			
Właściciele działki:	Właściciele wg załączonego wykazu		
Inwestor	Urząd Gminy Inowrocław		
Obiekt:	SIEĆ I PRZYŁACZA KANALIZACYJNE		Branża: Sanitarn
Adres:	Miechowice - Inowrocław		
Temat:	WYTYCZNE WYKONANIA STUDNI Z CZYSZCZAKIEM		Skala: 1:25
Projektował:	Zenon Barski	UAN-KZ-7210/385/87	
Sprawdził:	inż.Zbigniew Lewandowski	WRR-I-7131-14/02	Nr rys.: 15
Data:	Toruń 19.07.2015		

RYSUNEK POGLĄDOWY POMPOWNI

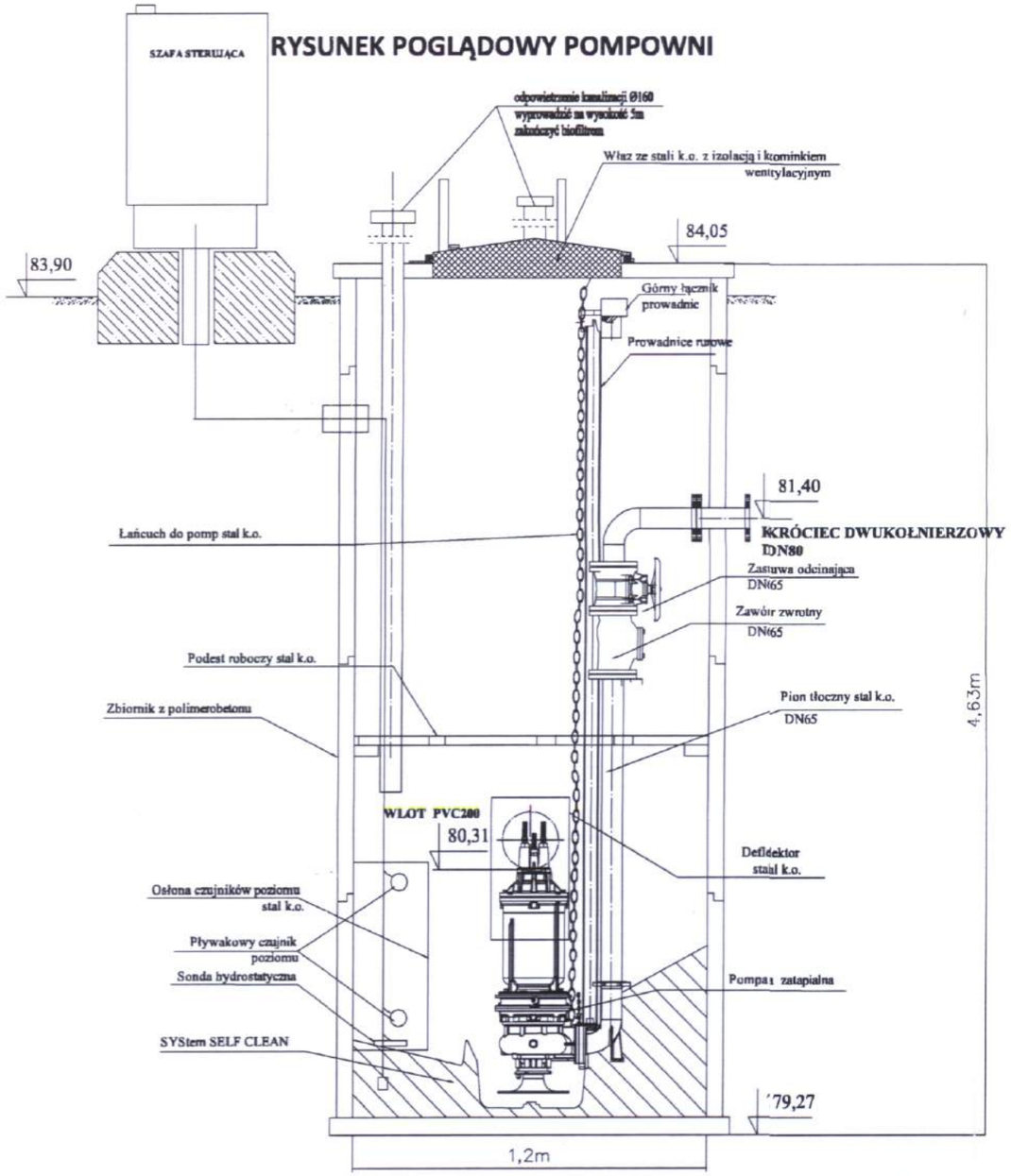

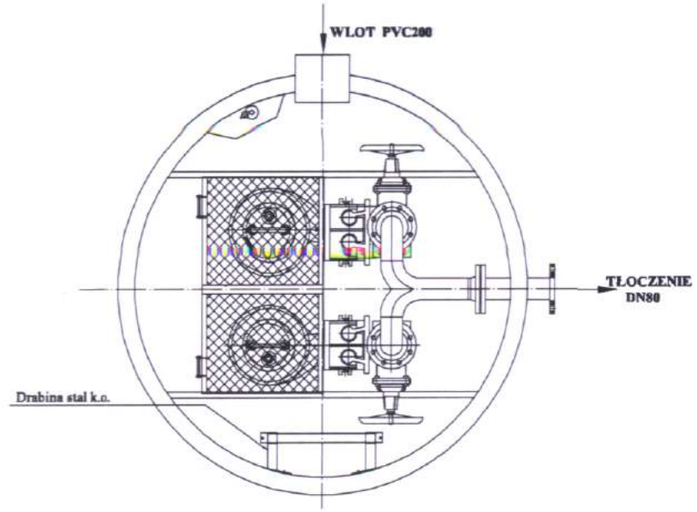

UWAGA
WSZYSTKIE PRZEJŚCIA RUROCIAGÓW PRZEZ ŚCIANE WYKONAĆ W TULEJACH OCHRONNYCH Z RUR STALOWYCH O DWIE DYMENSJE WIĘKSZYCH OD ŚREDNIC RUROCIĄGÓW, WOLNĄ PRZESTRZEŃ WOKÓŁ RUROCIĄGU WYPEŁNIĆ np: SZNUREM KONOPNYM I USZCZELNIĆ np: PIANKĄ POLIURETANOWĄ

ZAKŁAD USŁUG TECHNICZNYCH "ZEN" TORUŃ ul.Bartnicza7, 87-100 Toruń, tel. 607096176				
Właściciele działki:	Właściciele wg załączonego wykazu			
Inwestor	Urząd Gminy Inowrocław			
Obiekt:	SIEĆ I PRZYŁACZA KANALIZACYJNE			Branża: Sanitarn
Adres:	Miechowice - Inowrocław			
Temat:	WYTYCZNE WYKONANIA POMPOWNI P1			Skala: 1:25
Projektował:	Zenon Barski	UAN-KZ-7210/385/87		
Sprawdził:	inż.Zbigniew Lewandowski	WRR-I-7131-14/02		Nr rys.: 16
Data:	Toruń 19.07.2015			

RYSUNEK POGLĄDOWY POMPOWNI

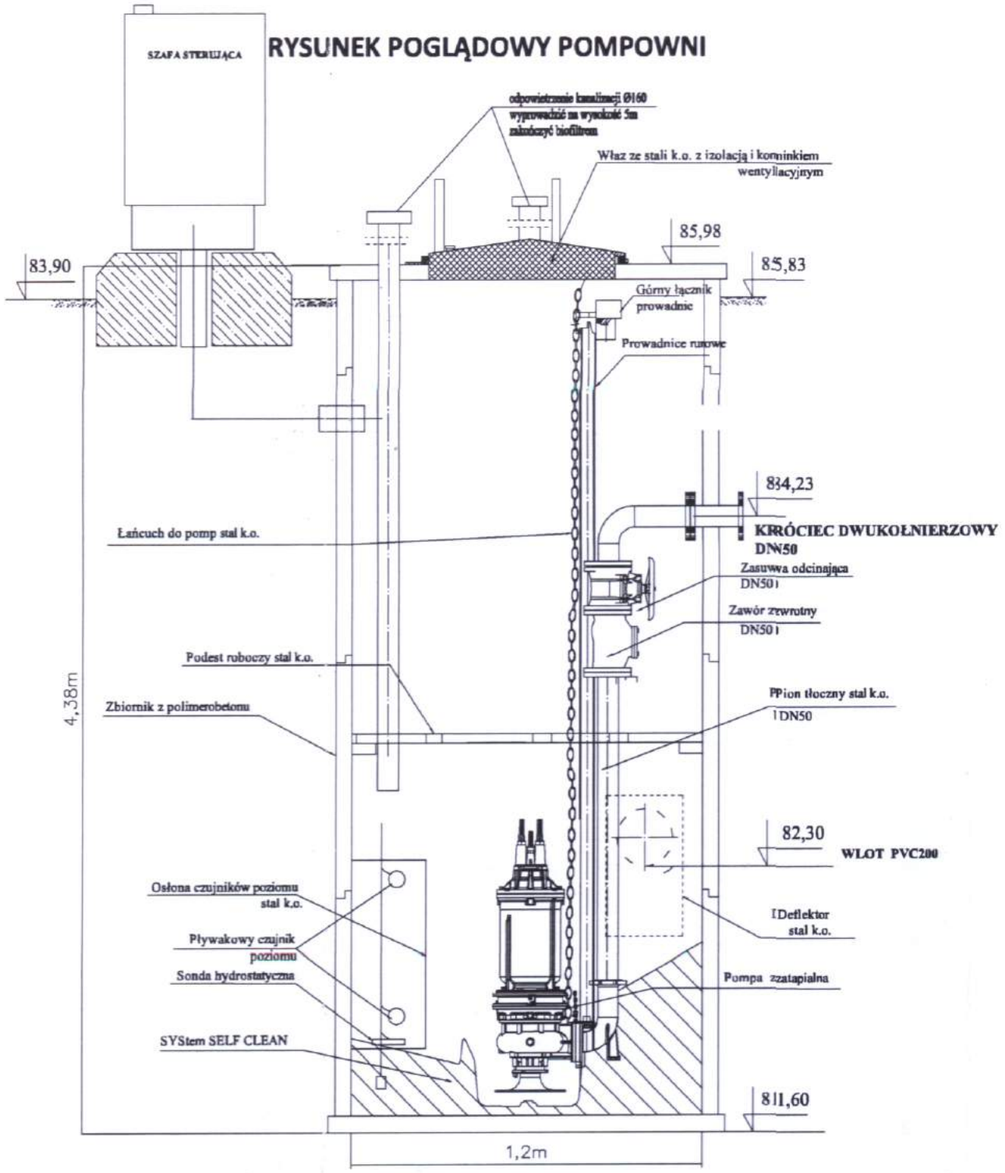

UWAGA
WSZYSTKIE PRZEJŚCIA RUROCIAGÓW PRZEZ ŚCIANE WYKONAĆ W TULEJACH OCHRONNYCH Z RUR STALOWYCH O DWIE DYMENSJE WIĘKSZYCH OD ŚREDNIC RUROCIĄGÓW, WOLNĄ PRZESTRZEŃ WOKÓŁ RUROCIĄGU WYPEŁNIĆ np: SZNUREM KONOPNYM I USZCZELNIĆ np: PIANKĄ POLIURETANOWĄ

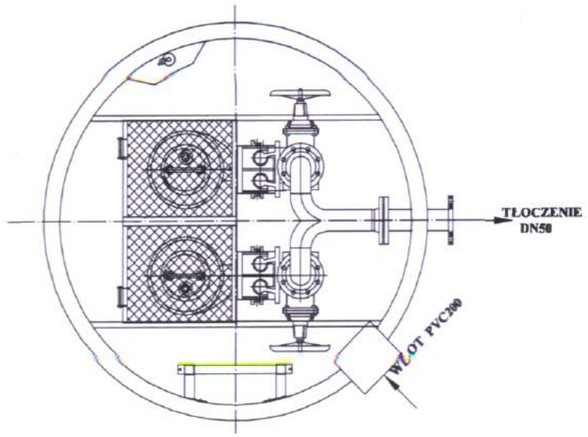

ZAKŁAD USŁUG TECHNICZNYCH "ZEN" TORUŃ ul.Bartnicza7, 87-100 Toruń, tel. 607096176			
Właściciele działki:	Właściciele wg załączonego wykazu		
Inwestor	Urząd Gminy Inowrocław		
Obiekt:	SIEĆ I PRZYŁACZA KANALIZACYJNE		Branża: Sanitarn
Adres:	Miechowice - Inowrocław		
Temat:	WYTYCZNE WYKONANIA POMPOWNI P2		Skala: 1:25
Projektował:	Zenon Barski	UAN-KZ-7210/385/87	
Sprawdził:	inż.Zbigniew Lewandowski	WRR-I-7131 -14/02	Nr rys.: 17
Data:	Toruń 19.07.2015		

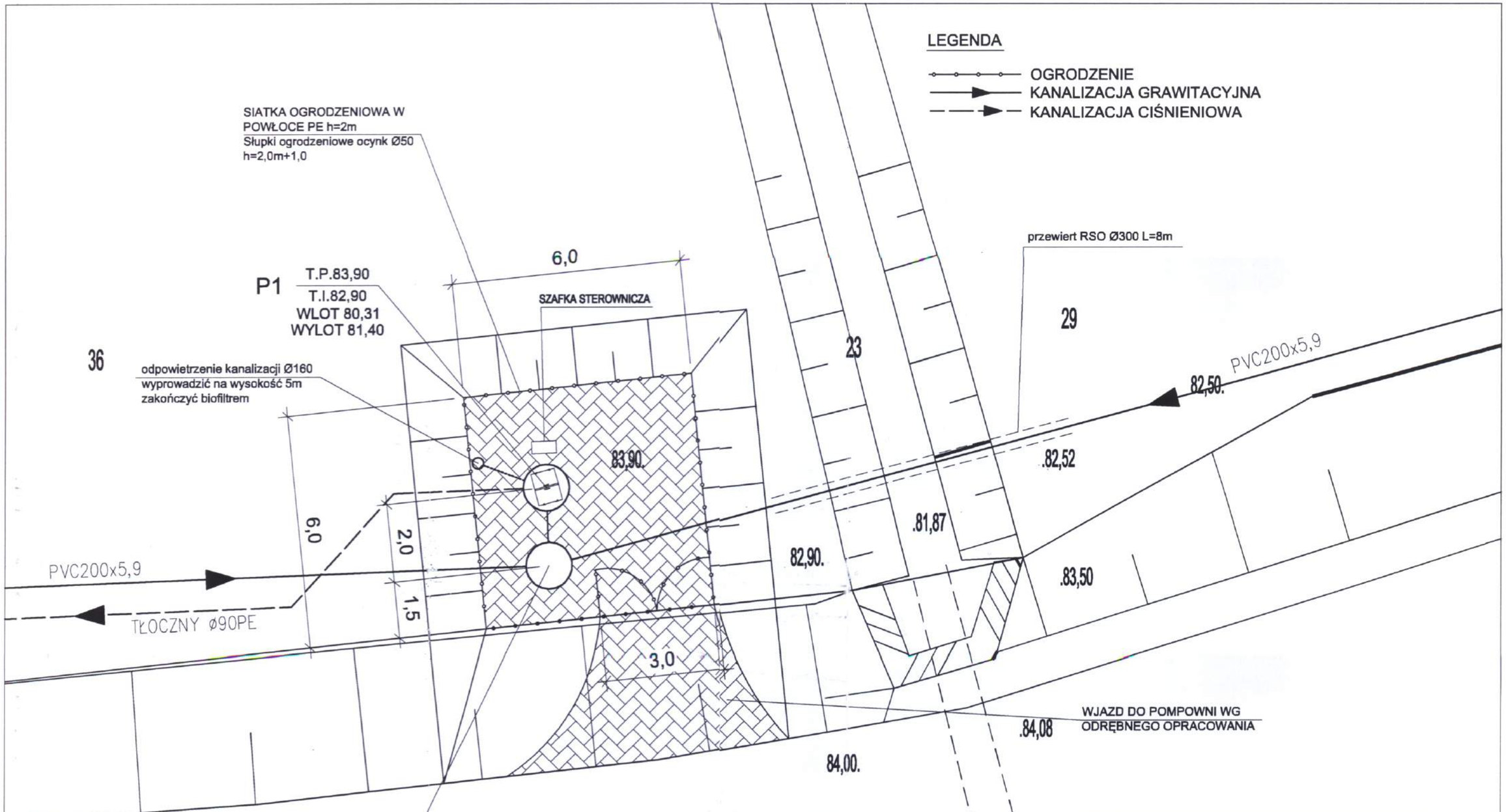

ZAKŁAD USŁUG TECHNICZNYCH "ZEN" TORUŃ ul.Bartnicza7, 87-100 Toruń, tel. 607096176			
Właściciele działki:	Właściciele wg załączonego wykazu		
Inwestor	Urząd Gminy Inowrocław		
Obiekt:	SIEĆ I PRZYŁACZA KANALIZACYJNE		Branża: Sanitarn
Adres:	Miechowice - Inowrocław		
Temat:	PROJEKT ZAGOSPODAROWANIA POMPOWNI P1		Skala: 1:100
Projektował:	Zenon Barski	UAN-KZ-7210/385/87	
Sprawdził:	inż.Zbigniew Lewandowski	WRR-I-7131-14/02	Nr rys.: 18
Data:	Toruń 15.12.2015		

URZĄDZENIE ZBIORNIKOWO-TŁOCZNE

zespół pompowy KADOR

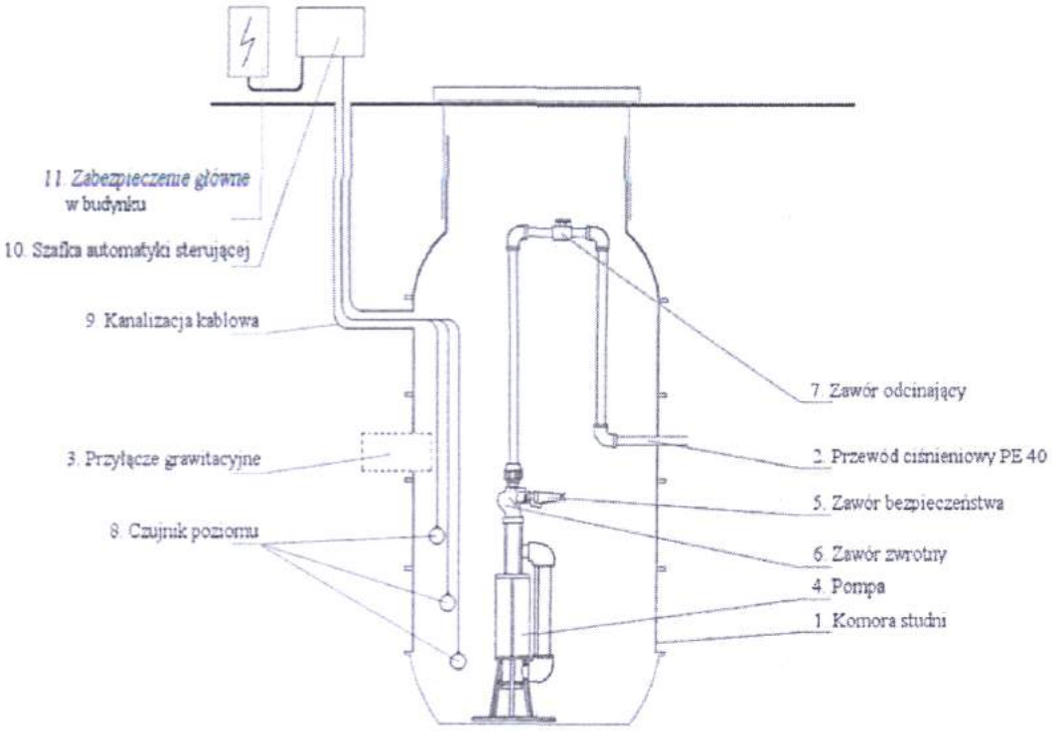

ZAKŁAD USŁUG TECHNICZNYCH "ZEN" TORUŃ ul.Bartnicza7, 87-100 Toruń, tel. 607096176			
Właściciele działki:	Właściciele wg załączonego wykazu		
Inwestor	Urząd Gminy Inowrocław		
Obiekt:	SIEĆ I PRZYŁACZA KANALIZACYJNE		Branża: Sanitarr
Adres:	Miechowice - Inowrocław		
Temat:	WYTYCZNE WYKONANIA PRZYDOMOWEJ POMPOWNI ŚCIEKÓW		Skala: -
Projektował:	Zenon Barski	UAN-KZ-7210/385/87	
Sprawdził:	inż.Zbigniew Lewandowski	WRR-I-7131-14/02	Nr rys.: 19

LEGENDA

OGRODZENIE
KANALIZACJA GRAWITACYJNA
KANALIZACJA CIŚNIENIOWA

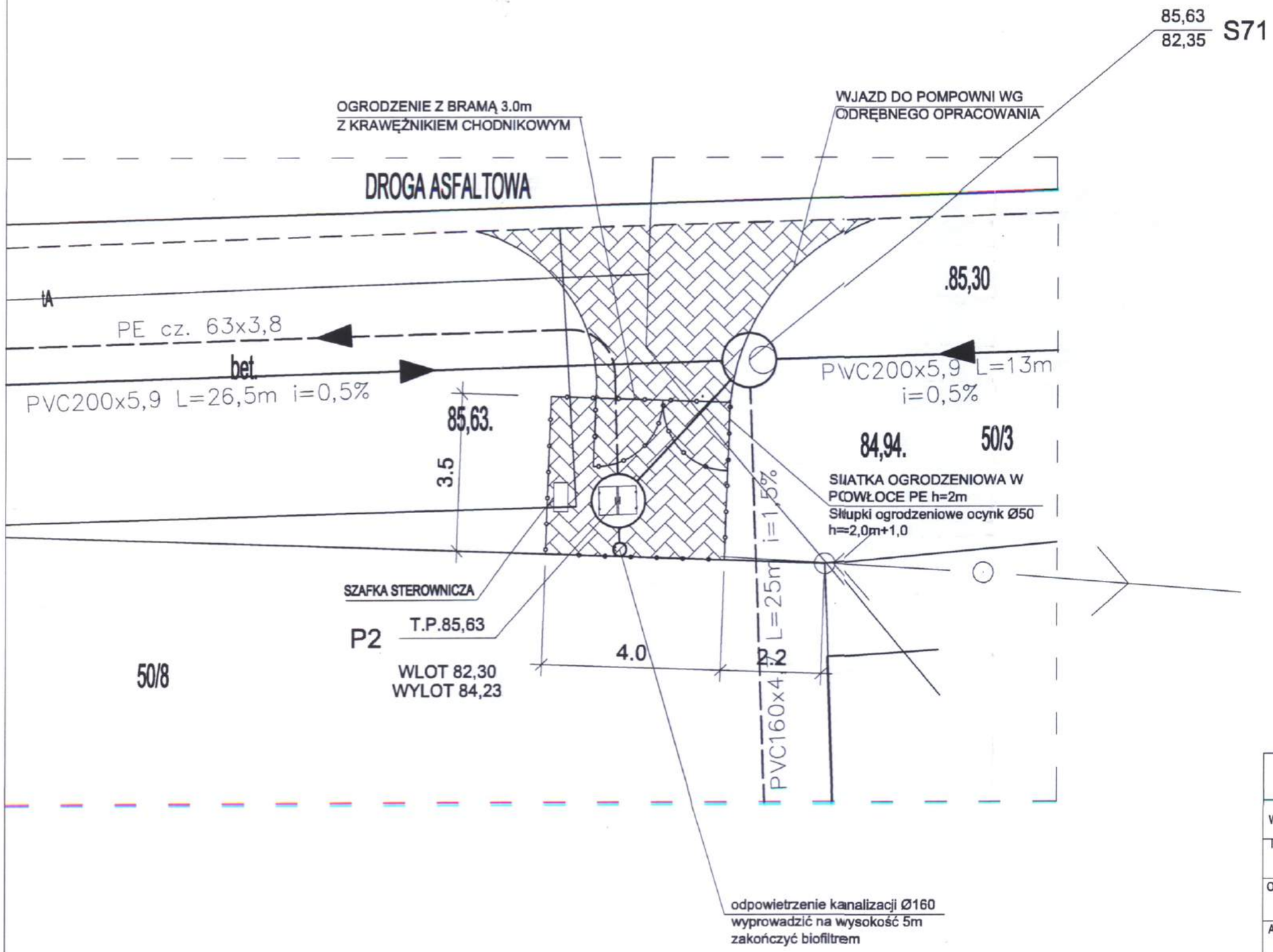

ZAKŁAD USŁUG TECHNICZNYCH "ZEN" TORUŃ ul.Bartnicza7, 87-100 Toruń, tel. 607096176			
Właściciele działki:	Właściciele wg załączonego wykazu		
Inwestor	Urząd Gminy Inowrocław		
Obiekt:	SIEĆ I PRZYŁACZA KANALIZACYJNE		Branża: Sanitarn
Adres:	Miechowice - Inowrocław		
Temat:	PROJEKT ZAGOSPODAROWANIA POMPOWNI P2		Skala: 1:100
Projektował:	Zenon Barski	UAN-KZ-7210/385/87	
Sprawdził:	inż.Zbigniew Lewandowski	WRR-I-7131 -14/02	Nr rys.: 20
Data:	Toruń 15.12.2015		